Aufbau

Diese technische Unterlage enthält detaillierte Informationen zu den technischen Eigenschaften des Produkts. Verwenden Sie für die Bestellung das Bestellangabenblatt, das Sie auf unserer Internetseite http://www.reinhausen.com unter dem jeweiligen Produkt finden. Weitere Informationen im MR Reinhausen Kundenportal: https://portal.reinhausen.com.

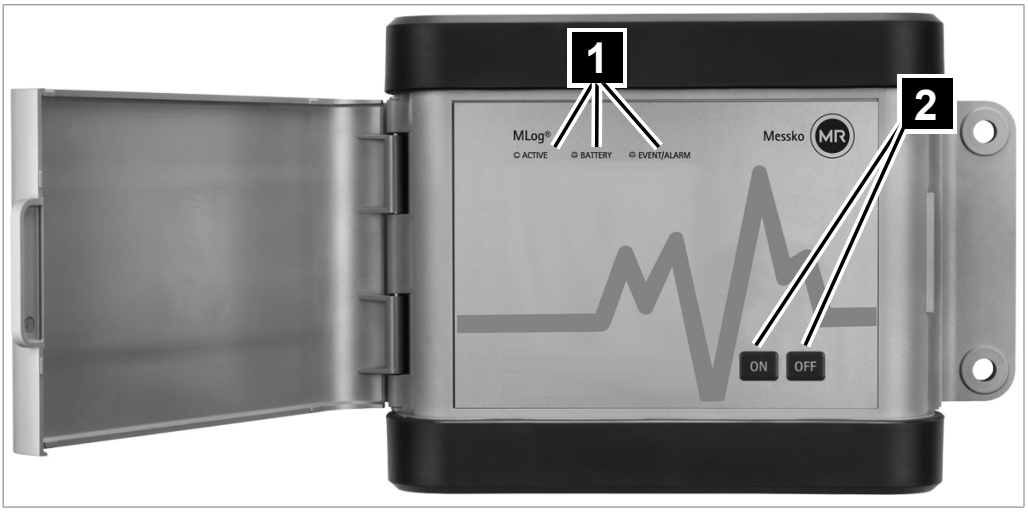

Abbildung 1: MESSKO® MLOG IM50

1	3 LEDs für Statuskontrolle	2	Tasten ON und OFF

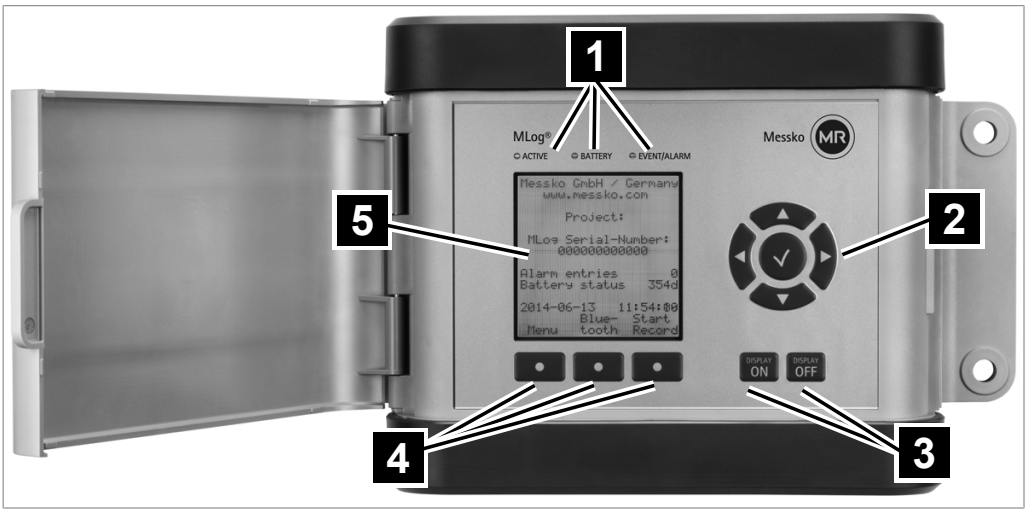

Abbildung 2: MESSKO® MLOG IM100

1	3 LEDs für Statuskontrolle	2	Steuerkreuz
3	Tasten DISPLAY ON und DISPLAY OFF	4	3 Softkeys
5	Display		

Technische Daten

Zulässige Umgebungsbedingungen	
Einsatzort	Transportüberwachung
	Innenraum und Freiluft, tropenfest
Betriebstemperatur	-40...+80 °C
Lagertemperatur	–40...+80 °C
Druckausgleichselement	GoreTex-Membran; Außendurchmesser Ø 14 mm [0.55"] / Innendurchmesser Ø 8 mm [0.31"]
Schutzart	IP 65 nach IEC 60529
Schutzklasse	III

Abmessungen und Gewicht	
Gehäuse	Breite 297 mm [11.68"]; Höhe 196 mm [7.72"]; Tiefe 59 mm [2.31"]
Werkstoffe	Grundgehäuse: Luran S
	Protektoren: Softell TKS; beständig gegen Witterung und Alterung, gute Chemikalienresistenz
Montage	4x Durchgangsbohrung für M8-Schrauben
Gewicht	1,8 kg [3.97 lb]

Spannungsversorgung	
Batterietyp	6x LR14, C-Zelle, Alkaline (Zn/MnO2)
	Nennspannung: 1,5 V pro Zelle Kapazität: min. 7800 mAh
	Lebensdauer 5 Jahre
Verbindung zum PC	Anschlusskabel USB 2.0, Typ A – mini B (5pin); Kabellänge 3 m
Batterietyp Real-Time Clock (RTC)	CR1225 Li/MnO2
	Spannung: 3 V Kapazität: 48 mAh
	Lebensdauer: 10 Jahre

Messwerte		
Beschleunigung	Sensortyp	3-Achsen-Beschleunigungssensor
	Messbereich	±16 g in X-, Y- und Z-Richtung
	Genauigkeit	siehe Abbildung „Abweichung“
	Abtastrate	1,6 kHz
	Auflösung	0,1 g
	Minimale Schockdauer	Einstellbar von 0 bis 1000 ms
Temperatur	Messbereich	-40 °C...+125 °C
	Genauigkeit	±1 °C (Messbereich -20 °C...+80 °C)
	Auflösung	0,1 °C
Relative Feuchte	Messbereich	0...100 %rF
	Genauigkeit	±3 %rF (Messbereich 20 %rF...80 %rF)
	Auflösung	1 %rF

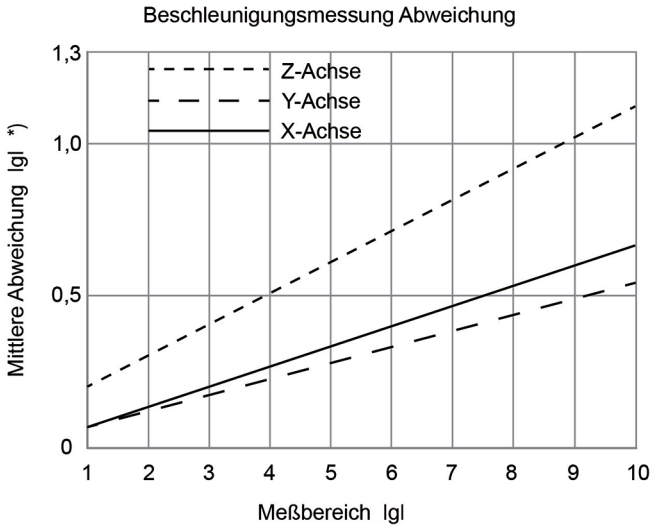

*) Mittlere Abweichung über die gemessenen Geräte

Abbildung 3: Abweichung

Optionale Eingänge (nur IM100)		
Digitaleingänge	Anzahl	Max. 2 Eingänge
	Signalspannung „0“	< 0,8 V
	Signalspannung „1“	> 2,4 V
	Abtastrate	Einstellbar ab 10 ms
Universaleingänge	Anzahl	2, 4 oder 6 Eingänge
	Nennspannung	0...5 V DC
	Auflösung	12 bit A/D-Wandler
	Messfehler	0,2 % vom Messbereichsendwert
	Innenwiderstand	>10 kΩ
	Abtastrate	Einstellbar ab 10 ms

Anzeigeelemente und Bedienelemente	
Status-LEDs	ACTIVE – grün, BATTERY – gelb, EVENT/ALARM- rot
Software	MESSKO® MLOG Software, zusätzliche Lizenzen optional erhältlich
Taster	IM50: 2 Taster, Kontakte Edelstahl vergoldet
	IM100: 10 Taster, Kontakte Edelstahl vergoldet
Display (nur IM100)	LCD-Display, schwarz/weiß, 128x128 Pixel, transreflektiv

Komponenten		
Datenspeicher	Aktivierungszeit	< 1 ms
	Uhrzeit	Koordinierte Weltzeit UTC (Datum/Zeit)
	Speichermedium	Nichtflüchtiger EEPROM
	Ereignisspeicher	125.000 Ereignisse (64 Byte/Ereignis)
	Schockspeicher	400 Schockereignisse (1,9 s/Schock); 1,6 kHz Abtastrate
Schnittstellen	USB	Mini-USB, Typ B
GPS-Modul (optional)	Übertragungswerte	Längengrad und Breitengrad (zur Ortsbestimmung), weltweit

Zeichnungen

Für Zeichnungen siehe folgende Seiten.

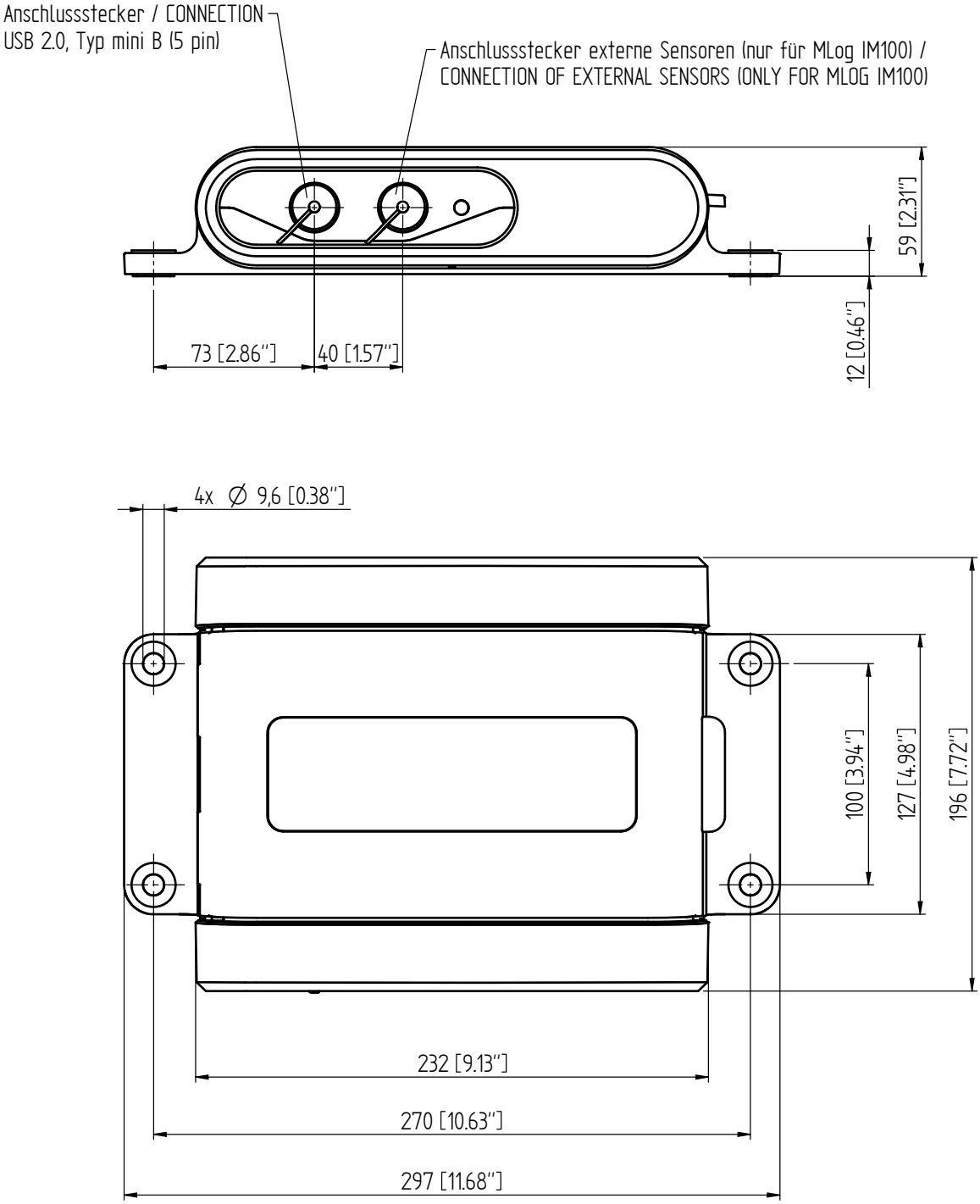

© MASCHINENFABRIK REINHAUSEN GMBH 2019
Weitergabe sowie Vervielfältigung dieses Dokuments, Verwertung und Mitteilung seines Inhaltes sind verboten, soweit nicht ausdrücklich gestattet.
Zuwiderhandlungen verpflichten zu Schadenersatz. Alle Rechte für den Fall der Patent-, Gebrauchsmuster- oder Designeintragung vorbehalten.

	Datum	Name	Dokumentnummer	
Gez.	-	-	SED 6991618 000 00	
Gepr.	-	-	Änderungsnummer	Maßstab
Norm.	-	-	1096314	1:2

Maßangaben in mm, soweit nicht anders angegeben

TRANSFORMER ACCESSORIES
MESSKO® MLOG
Abmessungen

Serialnummer

Materialnummer	Blatt
101262700M	1/ 1

A3

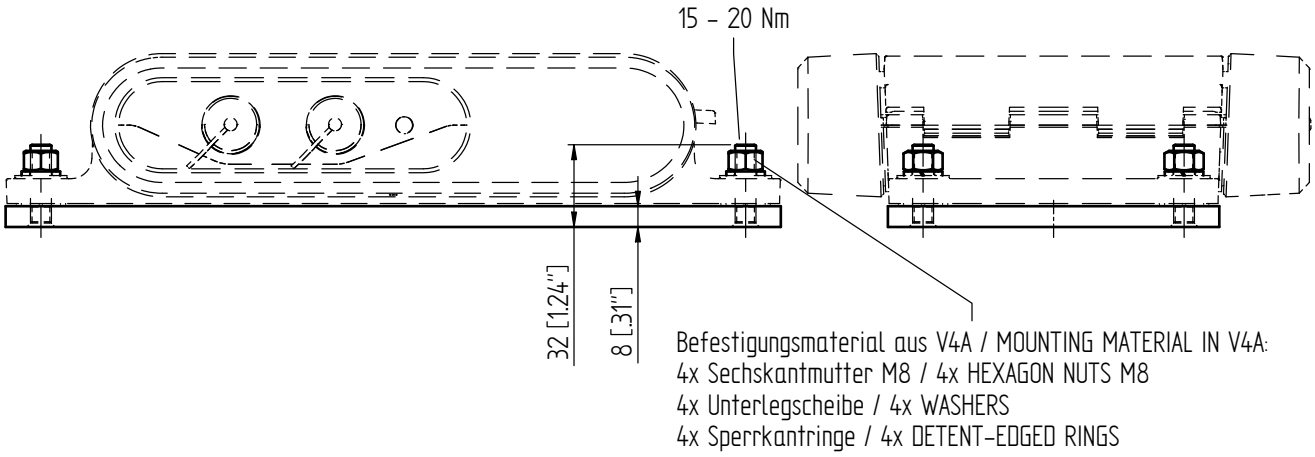

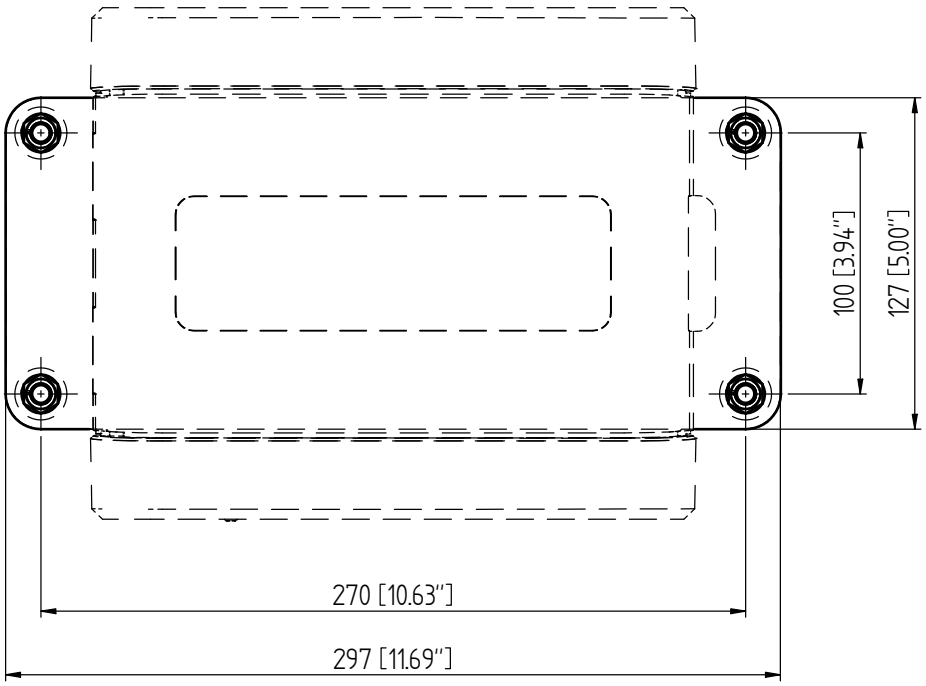

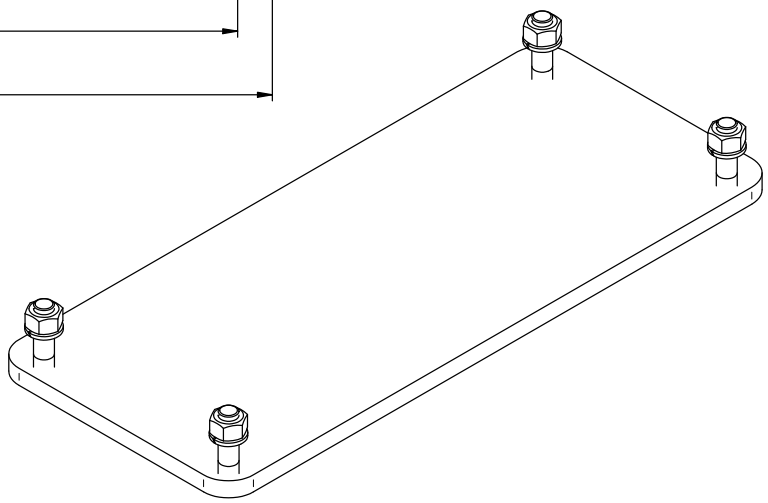

© MASCHINENFABRIK REINHAUSEN GMBH 2019
Weitergabe sowie Vervielfältigung dieses Dokuments, Verwertung und Mitteilung seines Inhaltes sind verboten, soweit nicht ausdrücklich gestattet.
Zuwiderhandlungen verpflichten zu Schadenersatz. Alle Rechte für den Fall der Patent-, Gebrauchsmuster- oder Designeintragung vorbehalten.

	Datum	Name	Dokumentnummer
Gez.	-	-	SED 6991005 000 00
Gepr.	-	-	Änderungsnummer / Maßstab
Norm.	-	-	1096314 / 1:2

Maßangaben in mm, soweit nicht anders angegeben

Zubehör Transformator MESSKO® MLOG Befestigungsplatte

Serialnummer

Materialnummer	Blatt
101262650M	1/ 1

A3

Maschinenfabrik Reinhausen GmbH
Falkensteinstrasse 8
93059 Regensburg

+49 (0)941 4090-0
sales@reinhausen.com

www.reinhausen.com

8454296/01 DE - MESSKO® MLOG -
- 12/22 - Maschinenfabrik Reinhausen GmbH 2022

THE POWER BEHIND POWER.