THE POWER BEHIND POWER.

Технические характеристики MESSKO® MPREC®. Клапан сброса давления

5785291/05 RU

© Все права принадлежат компании Maschinenfabrik Reinhausen.
Информацию, содержащуюся в данной инструкции, запрещается копировать или передавать третьим лицам без письменного разрешения правообладателя.
Нарушение этого запрета может повлечь обращение в суд с требованием компенсации. Все права в области патентования и регистрации промышленных образцов и товарных знаков защищены.
После выпуска данной инструкции конструкция прибора может быть изменена.
Мы оставляем за собой право изменять технические характеристики и конструкции приборов, а также комплект поставки.
Решающее значение имеет информация, передаваемая при составлении предложений и заказов, а также достигнутые договоренности.
Изделие поставляется согласно Технической спецификации компании MR, которая базируется на данных заказчика. Заказчик обязан тщательно проверить совместимость специфицированного изделия и запланированной им области применения.
Оригинал данного документа составлен на немецком языке.

1 Конструкция и варианты исполнения

Настоящий технический документ содержит подробную информацию о технических характеристиках изделия. При заказе используйте информационный лист заказа, который можно найти на сайте http://www.reinhausen.com на странице соответствующего изделия. Дополнительную информацию см. на клиентском портале MR Reinhausen: https://portal.reinhausen.com.

1.1 Клапан сброса давления со стандартным защитным кожухом

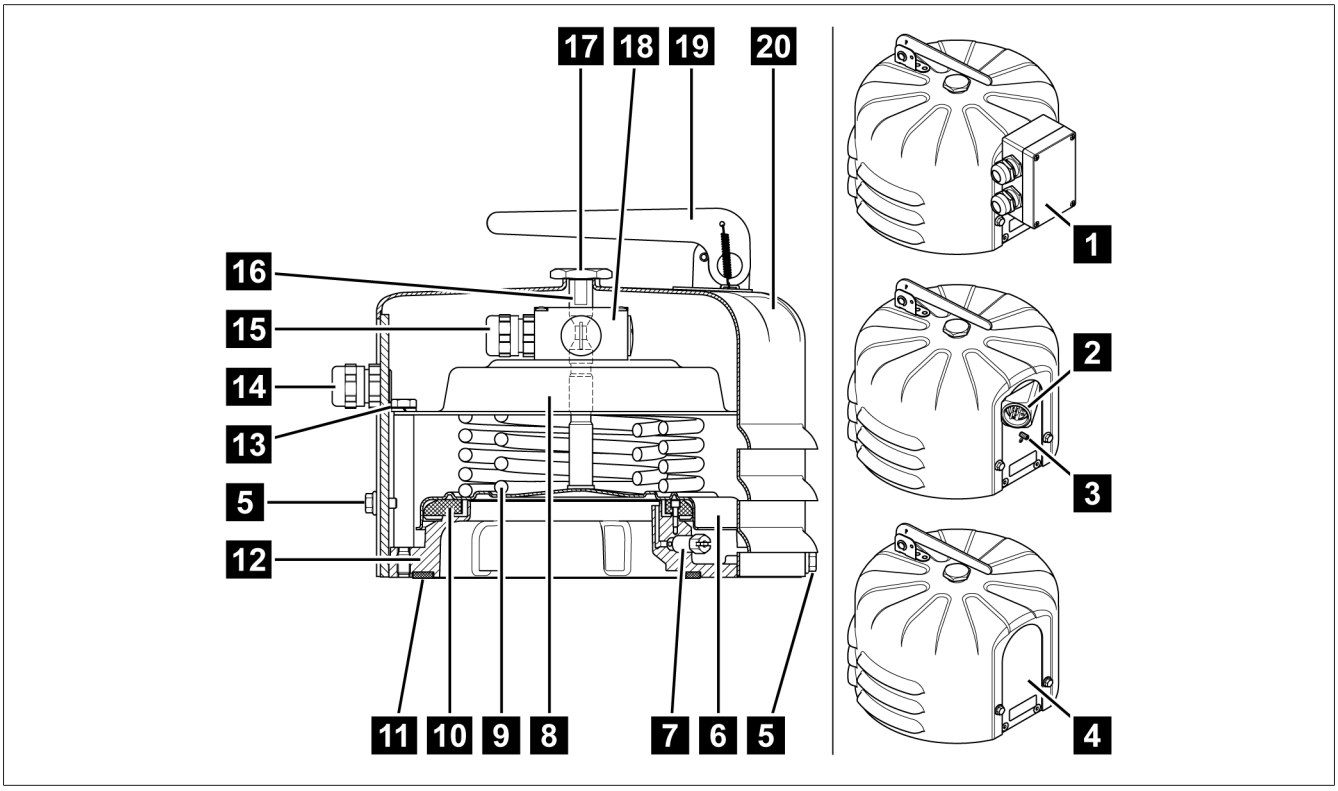

Рис. 1: Клапан сброса давления со стандартным защитным кожухом

1	Клеммная коробка	2	Штекер ANSI или «Вестингауз»
3	Присоединение заземления (только для вариантов исполнения со штекером)	4	Без соединений, без микровыключателей (вертикальная пластина без отверстий)
5	3 болта для корпуса M6x10	6	Тарелка клапана
7	Болт для выпуска воздуха	8	Контропора для пакета пружин
9	Пакет пружин	10	Прокладка (осевая) с рабочей кромкой уплотнения (радиальной)
11	Монтажное уплотнительное кольцо (опция)	12	Фланец клапана
13	6 крепежных болтов контропоры	14	Кабельный ввод M20x1,5 для кабеля диаметром 5...14 мм (опционально переходник 1/2"-NPT для присоединения трубы заказчика)
15	Кабельный ввод M20x1,5 на микровыключателе	16	Сигнальный штифт
17	Колпачок сигнального штифта	18	1 или 2 микровыключателя (опция)
19	Семафор (опция)	20	Стандартный защитный кожух

1.2 Клапан сброса давления с защитным кожухом OD

Защитный кожух OD имеет выпускное отверстие для отвода масла в случае срабатывания клапана. Отверстие для сброса масла выполнено в виде фланца для присоединения трубы для направленного отвода сброшенного масла. Прилагаемая прокладка круглого сечения используется для герметизации фланцевого соединения.

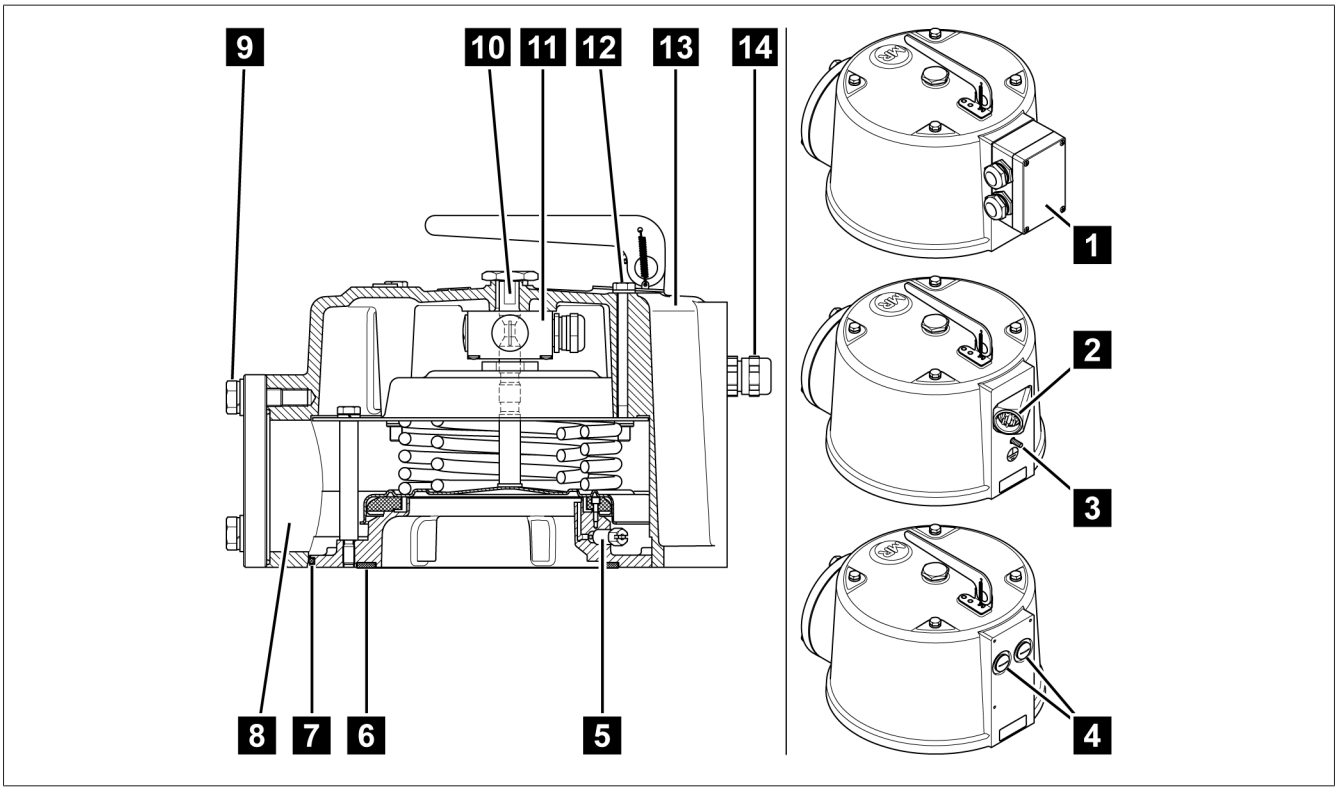

Рис. 2: Клапан сброса давления с защитным кожухом OD

1	Клеммная коробка	2	Штекер ANSI или «Вестингауз»
3	Присоединение заземления (только для вариантов исполнения со штекером)	4	Без соединений, без микровыключателей (2 резьбовые заглушки)
5	Болт для выпуска воздуха	6	Монтажное уплотнительное кольцо (опция)
7	Прокладка круглого сечения между устройством и защитным кожухом	8	Отверстие для сброса масла
9	Патрубок с прокладкой круглого сечения 95x3 и 3 болтами с шестигранной головкой M12x40 с подкладными и упругими шайбами, размер под ключ 19	10	Сигнальный штифт с колпачком
11	1 или 2 микровыключателя (опция)	12	4 болта для корпуса M8x100
13	Защитный кожух OD	14	Кабельный ввод M20x1,5 для кабеля диаметром 5...14 мм (опционально переходник 1/2"-NPT для присоединения трубы заказчика)

2 Технические характеристики

Условия эксплуатации	
Место установки	Для внутренней и наружной установки, возможность эксплуатации в тропических условиях
Температура окружающего воздуха	–50...+80 °C (только механическое исполнение) –40...+80 °C (исполнение с микровыключателем)
Рабочая температура	–40...+80 °C
Температура изоляционной жидкости	–30...+120 °C
Температура хранения	–50...+80 °C
Степень защиты (клеммная коробка, кабельные вводы, микровыключатели)	IP66 согласно IEC 60 529
Степень загрязнения	3
Категория перенапряжения	III; внешний предохранитель: линейный защитный автомат, макс. 16 A, характеристика C

Материалы	
Все детали	Устойчивы к атмосферным воздействиям и воздействию трансформаторного масла; все внешние части устойчивы к ультрафиолетовому излучению
	Исполнение для районов с морским климатом: все внешние части также устойчивы к морской воде
Фланец клапана	Устойчивый к морской воде литой алюминий
Стандартный защитный кожух	Устойчивый к морской воде алюминий с порошковым покрытием RAL 7033 или RAL 7038
Защитный кожух OD	Устойчивый к морской воде литой алюминий с порошковым покрытием RAL 7033 или RAL 7038; рабочая кромка уплотнения в тарелке клапана входит в комплект поставки
	Исполнение для районов с морским климатом поставляется как опция. – Болты из нержавеющей стали V4A согласно DIN 931/933 – Кабельные вводы согласно EN 60 423, ISO 965 – Лакокрасочное покрытие CX согласно ISO 12944
Тарелка клапана	Нержавеющая сталь
Уплотнительные материалы	– БНК для минерального масла – Viton для альтернативных изоляционных жидкостей (силиконового масла, пиранола и т. п.)
Пружины	Пружинная сталь согласно EN 10270-1 SH, нажимные пружины с лакокрасочным покрытием деталей в зависимости от конфигурации изделия (по-немецки: KTL)
Сигнальный штифт	Устойчивый к морской воде алюминий; анодированный
	– Красный для стандартной рабочей кромки уплотнения, БНК (минеральное масло) – Синий для Viton (альтернативные изоляционные жидкости, такие как силиконовое масло, пиранол и т. п.)
Монтажное уплотнительное кольцо (опция)	– Номер для заказа: 50032703 для НБК (минеральное мало) – Номер для заказа: 73314900 для Viton (альтернативные изоляционные жидкости, такие как силиконовое масло, пиранол и т. п.)

Материалы	
Болт для выпуска воздуха	Самостопорящийся, нержавеющая сталь, ширина зева 10
Семафор	Опция; нержавеющая сталь с порошковым покрытием RAL 1026, цвет ярко-желтый (не для районов с морским климатом)

Размеры	
Крепление	Ø 235 мм — окружность центров шести отверстий Ø 15,5 мм
Защитный кожух	Ø 265 мм для стандартного защитного кожуха
	Ø 290 мм для защитного кожуха OD
Отверстие для сброса масла	Только в исполнении с защитным кожухом OD – Ø 90 мм с прокладкой круглого сечения 95x3; окружность центров трех отверстий Ø 120 мм – Присоединительный фланец (опция) с внутренней резьбой G3 1/4" или для сварения
Высота (в состоянии срабатывания)	Макс. 234,5 мм для стандартного защитного кожуха без семафора Макс. 340 мм для стандартного защитного кожуха с семафором
	Макс. 246 мм для защитного кожуха OD без семафора Макс. 342 мм для защитного кожуха OD с семафором
Монтажное уплотнительное кольцо	Опция; Ø 200 мм x Ø 178,5 мм x 4,25 мм
Длина присоединительного кабеля для вариантов штекера	1219 мм; 1829 мм; 2134 мм; 2438 мм; 3658 мм; 4572 мм; 5004 мм; 5080 мм; 6096 мм; 7620 мм; 9144 мм; 10 000 мм; 11 990 мм; 15 010 мм; 20 110 мм
Вес	Ок. 6 кг со стандартным защитным кожухом Ок. 11 кг с защитным кожухом OD

Тип LMPRD [1]	Рабочее давление		
	[psi]	[бар]	[кПа]
LMPRD 4 psi	4 ± 1	0,28 ± 0,07	28 ± 6,9
LMPRD 5 psi	5 ± 1	0,34 ± 0,07	34 ± 6,9
LMPRD 6 psi	6 ± 1	0,41 ± 0,07	41 ± 6,9
LMPRD 8 psi	8 ± 1	0,55 ± 0,07	55 ± 6,9
LMPRD 10 psi	10 ± 1	0,69 ± 0,07	69 ± 6,9
LMPRD 12 psi	12 ± 1	0,83 ± 0,07	83 ± 6,9
LMPRD 15 psi	15 ± 2	1,03 ± 0,14	103 ± 13,8
LMPRD 20 psi	20 ± 2	1,38 ± 0,14	138 ± 13,8
LMPRD 25 psi	25 ± 2	1,72 ± 0,14	172 ± 13,8
LMPRD 30 psi	30 ± 2	2,07 ± 0,14	207 ± 13,8

[1] LMPRD = Large MESSKO® Pressure Relief Device

Микровыключатель			
Тип устройства РПН	Выключатель со стандартными контактами (серебряный сплав), выключатель с позолоченными контактами		
Вид контакта	Стандартные контакты:	1 x NO (замыкающий контакт) и 1 x NC (размыкающий контакт) или 2 x NO (замыкающий контакт)	
	Позолоченные контакты:	1 x NO (замыкающий контакт) и 1 x NC (размыкающий контакт)	
Материал корпуса	Устойчивый к морской воде алюминий		
Расчетное рабочее напряжение	U_e = 240 В		
Коммутационная способность стандартных контактов согласно IEC 60076-22-1	Макс. ток	10 А	30 мс
		24...220 В DC	
	Включающая способность	130 Вт	L/R < 40 мс
	Отключающая способность	25 Вт	L/R < 40 мс
		230 В AC	
	Включающая способность	250 В·А	cos φ > 0,5
	Отключающая способность	60 В·А	cos φ > 0,5
Коммутационная способность выключателя с позолоченными контактами [2] [2] Переключение с более высокой нагрузкой разрушает золотой слой.		24 В DC	
	Включающая способность	Макс. 0,1 Вт	Омическая нагрузка
	Отключающая способность	Макс. 0,1 Вт	Омическая нагрузка
Характеристики выключателей согласно IEC 60076-22-1	Минимальная диэлектрическая прочность, кратковременное выдерживаемое импульсное напряжение частоты сети	2 кВ, 1 мин, между электрической цепью и землей 1 кВ, 1 мин, между контактами в разомкнутом состоянии	
	Минимальная диэлектрическая прочность: выдерживаемое напряжение грозового импульса	4 кВ (пиковое), между электрической цепью и землей 3 кВ (пиковое), между контактами в разомкнутом состоянии	

Подсоединение через кабельные вводы	
Клеммы	Один провод: 0,5...2,5 мм^2, AWG 21...14; жила с кабельным наконечником: 0,5...1,5 мм^2, AWG 21...16
Кабельные вводы	IP66 и исполнение для районов с морским климатом: M20x1,5 для кабеля диаметром 5...14 мм; присоединительный кабель не входит в комплект поставки
Опционально переходник 1/2"-14NPT	Для присоединения трубы заказчика
Степень защиты	IP66 согласно IEC 60 529 для закрытого устройства

Подсоединение к клеммной коробке	
Клеммы	Один провод: 1...4 мм^2, AWG 18...12; жила с кабельным наконечником: 0,5...2,5 мм^2, AWG 21...14
Кабельные вводы	IP66: M25x1,5 для кабеля диаметром 11...20 мм
	Исполнение для районов с морским климатом: M25x1,5 для кабеля диаметром 11...20 мм, нержавеющая сталь
Степень защиты	IP66 согласно IEC 60 529 для закрытого устройства

Подсоединение к штекеру	
Присоединительный кабель	Соединительный провод с гнездом ANSI AWG 16 или соединительный провод с гнездом «Вестингауз» AWG 16
Степень защиты	IP66 согласно IEC 60 529 для закрытого устройства

3 Чертежи

После выпуска данной инструкции конструкция прибора может быть изменена.

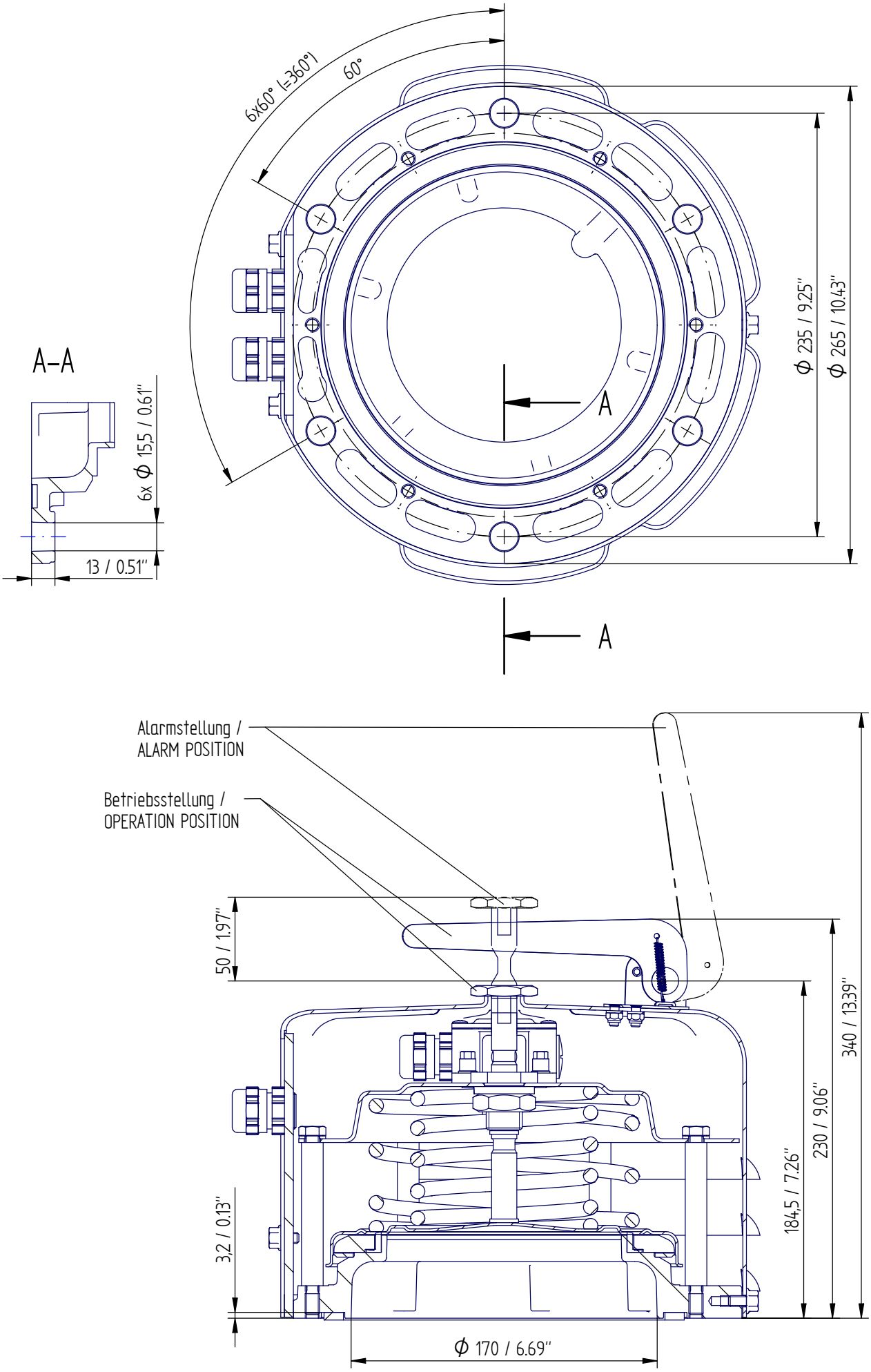

© MASCHINENFABRIK REINHAUSEN GMBH 2020
THE REPRODUCTION, DISTRIBUTION AND UTILIZATION OF THIS DOCUMENT AS WELL AS THE COMMUNICATION OF ITS CONTENTS TO OTHERS WITHOUT EXPRESS AUTHORIZATION IS PROHIBITED. OFFENDERS WILL BE HELD LIABLE FOR THE PAYMENT OF DAMAGES. ALL RIGHTS RESERVED IN THE EVENT OF THE GRANT OF A PATENT, UTILITY MODEL OR DESIGN.

	DATE	NAME	DOCUMENT NO.
DFTR.	-	-	SED 7257026 000 00
CHKD.	-	-	CHANGE NO. / SCALE
STAND.	-	-	1099141 / 1:2

DIMENSION IN mm EXCEPT AS NOTED

MR

TRANSFORMER ACCESSORIES
PRESSURE RELIEF DEVICE MPREC
STANDARD COVER

SERIAL NUMBER
–

MATERIAL NUMBER

SHEET
1/ 1

A3

	DATE	NAME	DOCUMENT NO.	
DFTR.	02.08.2023	THIELEK	SED 7266672 000 03	
CHKD.	02.08.2023	SCHAEFERB	CHANGE NO.	SCALE
STAND.	02.08.2023	KLEYN	1123935	1:2

© MASCHINENFABRIK REINHAUSEN GMBH 2020
THE REPRODUCTION, DISTRIBUTION AND UTILIZATION OF THIS DOCUMENT AS WELL AS THE COMMUNICATION OF ITS CONTENTS TO OTHERS WITHOUT EXPRESS AUTHORIZATION IS PROHIBITED. OFFENDERS WILL BE HELD LIABLE FOR THE PAYMENT OF DAMAGES. ALL RIGHTS RESERVED IN THE EVENT OF THE GRANT OF A PATENT, UTILITY MODEL OR DESIGN.

DIMENSION IN mm EXCEPT AS NOTED

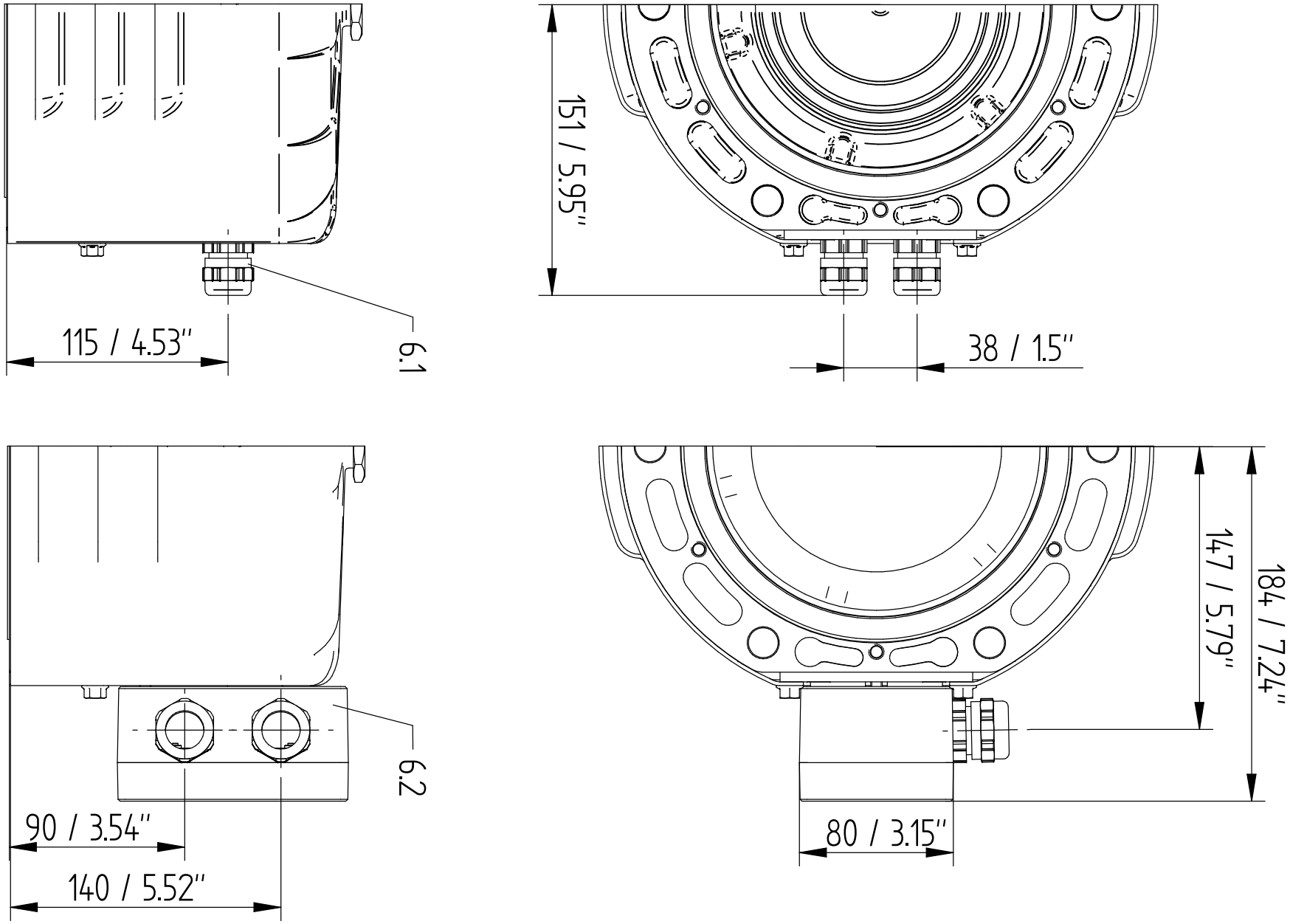

TRANSFORMER ACCESSORIES
PRESSURE RELIEF DEVICE MPREC
STANDARD COVER - DIRECT / BOX

SERIAL NUMBER
-

MATERIAL NUMBER
10159110OM

SHEET
1 / 3

A3

© MASCHINENFABRIK REINHAUSEN GMBH 2020
THE REPRODUCTION, DISTRIBUTION AND UTILIZATION OF THIS DOCUMENT AS WELL AS THE COMMUNICATION OF ITS CONTENTS TO OTHERS WITHOUT EXPRESS AUTHORIZATION IS PROHIBITED. OFFENDERS WILL BE HELD LIABLE FOR THE PAYMENT OF DAMAGES. ALL RIGHTS RESERVED IN THE EVENT OF THE GRANT OF A PATENT, UTILITY MODEL OR DESIGN.

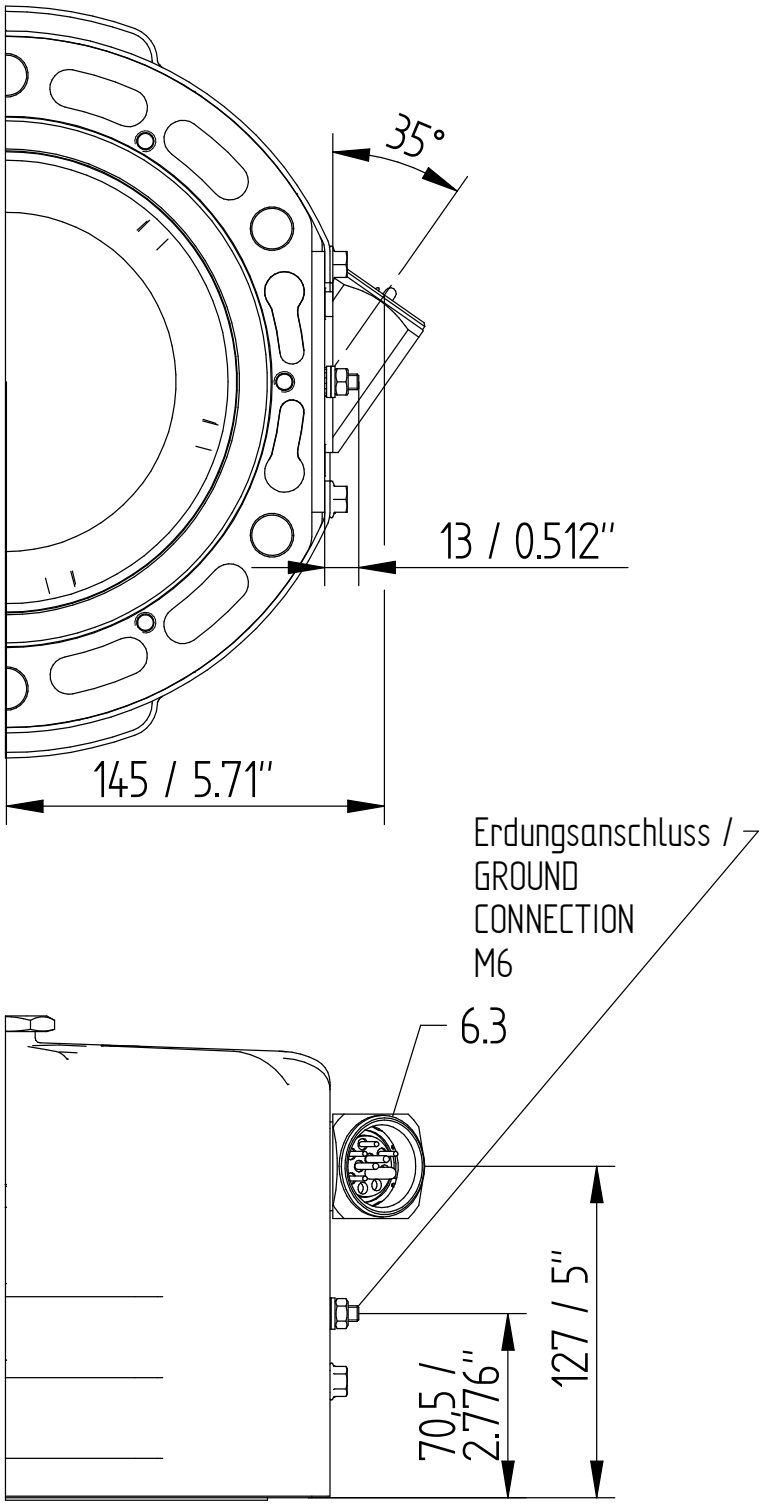

	DATE	NAME	DOCUMENT NO.
DFTR.	02.08.2023	THIELEK	SED 7266672 000 03
CHKD.	02.08.2023	SCHAEFERB	CHANGE NO. / SCALE
STAND.	02.08.2023	KLEYN	1123935 / 1:2

DIMENSION IN mm EXCEPT AS NOTED

TRANSFORMER ACCESSORIES
PRESSURE RELIEF DEVICE MPREC
STANDARD COVER – ANSI / WESTINGHOUSE

SERIAL NUMBER
–

MATERIAL NUMBER 101591100M

SHEET 2 / 3

A3

	DATE	NAME	DOCUMENT NO.	
DFTR.	02.08.2023	THIELEK	SED 7266672 000 03	
CHKD.	02.08.2023	SCHAEFERB	CHANGE NO.	SCALE
STAND.	02.08.2023	KLEYN	1123935	1:2

© MASCHINENFABRIK REINHAUSEN GMBH 2020
THE REPRODUCTION, DISTRIBUTION AND UTILIZATION OF THIS DOCUMENT AS WELL AS THE COMMUNICATION OF ITS CONTENTS TO OTHERS WITHOUT EXPRESS AUTHORIZATION IS PROHIBITED. OFFENDERS WILL BE HELD LIABLE FOR THE PAYMENT OF DAMAGES. ALL RIGHTS RESERVED IN THE EVENT OF THE GRANT OF A PATENT, UTILITY MODEL OR DESIGN.

DIMENSION IN mm EXCEPT AS NOTED

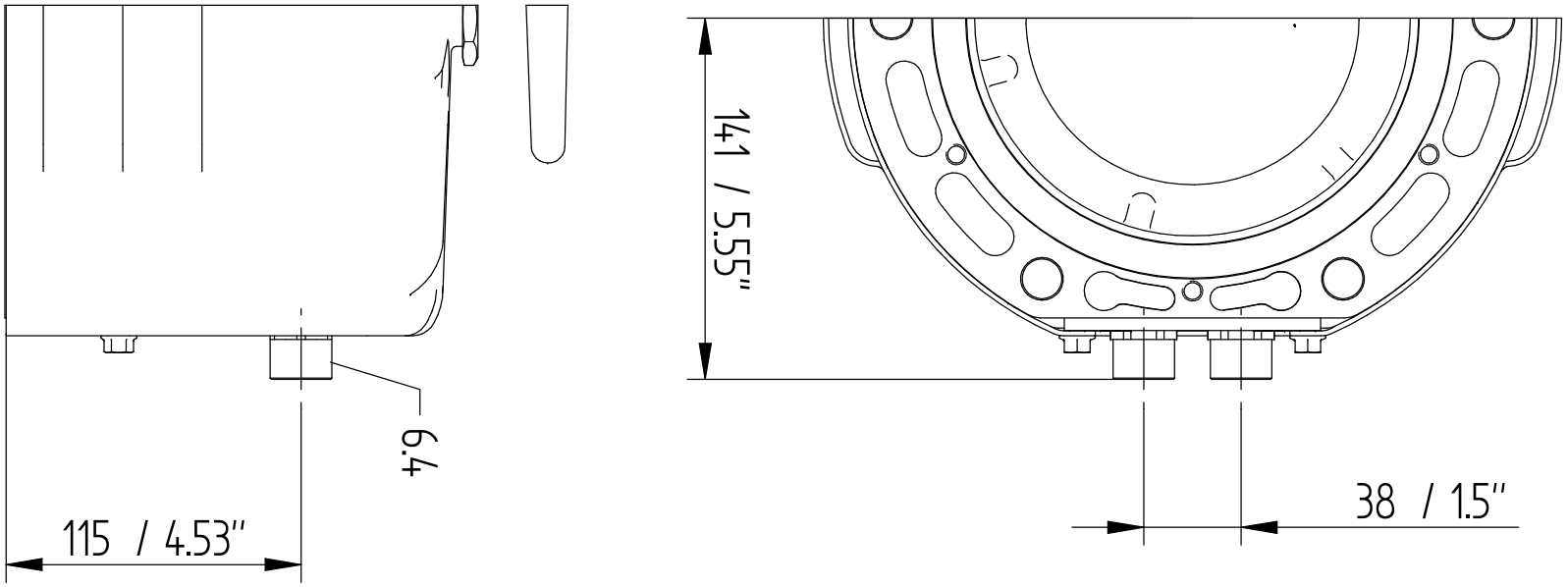

TRANSFORMER ACCESSORIES
PRESSURE RELIEF DEVICE MPREC
STANDARD COVER - 1/2" NPT - ADAPTER

SERIAL NUMBER
-

MATERIAL NUMBER
10159110OM

SHEET
3 / 3

A3

© MASCHINENFABRIK REINHAUSEN GMBH 2020
THE REPRODUCTION, DISTRIBUTION AND UTILIZATION OF THIS DOCUMENT AS WELL AS THE COMMUNICATION OF ITS CONTENTS TO OTHERS WITHOUT EXPRESS AUTHORIZATION IS PROHIBITED. OFFENDERS WILL BE HELD LIABLE FOR THE PAYMENT OF DAMAGES. ALL RIGHTS RESERVED IN THE EVENT OF THE GRANT OF A PATENT, UTILITY MODEL OR DESIGN.

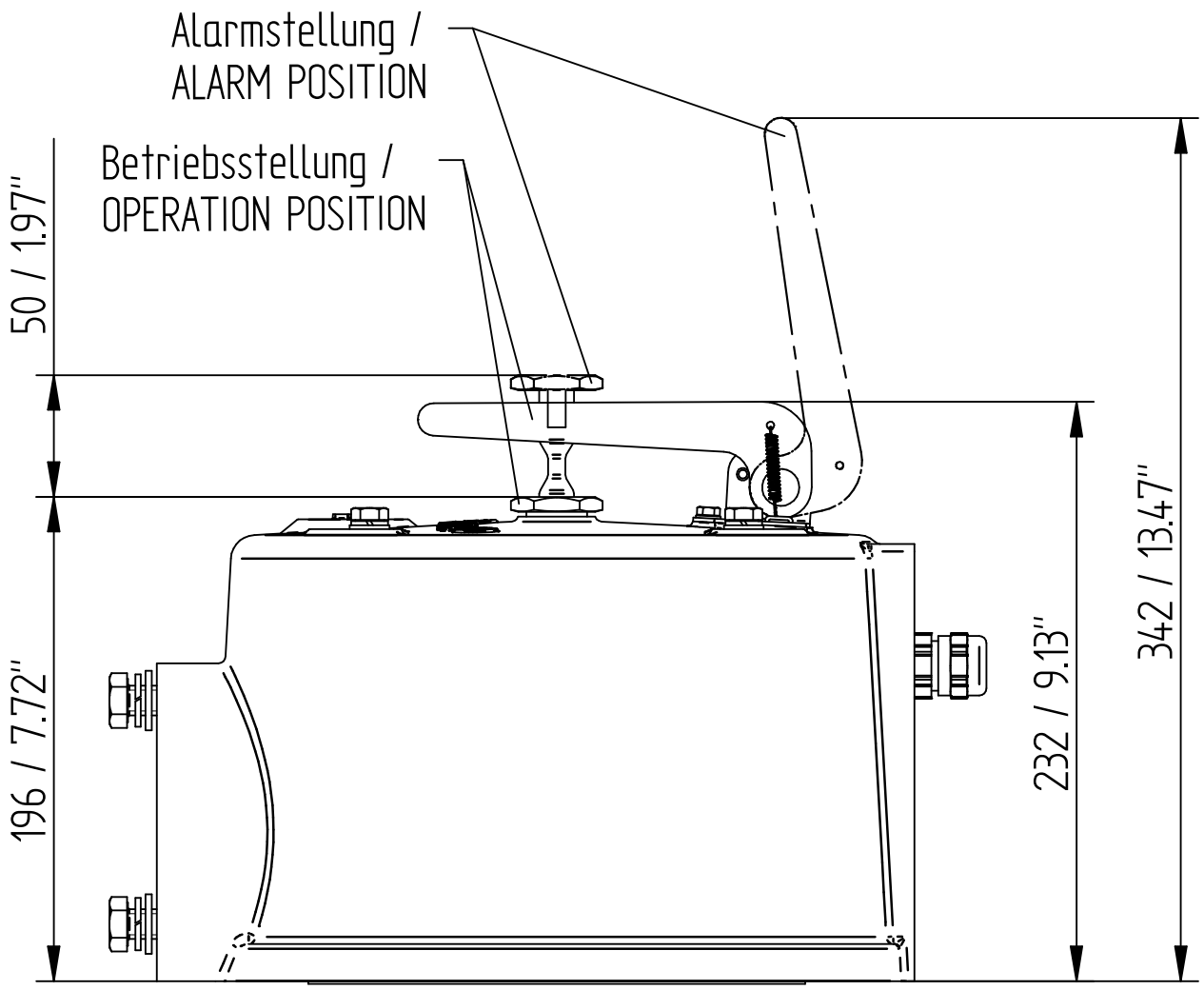

	DATE	NAME	DOCUMENT NO.
DFTR.	31.07.2023	THIELEK	SED 72674429 000 01
CHKD.	01.08.2023	SCHAEFERB	CHANGE NO. / SCALE
STAND.	02.08.2023	KLEYN	1123935 / 1:2

DIMENSION IN mm EXCEPT AS NOTED

MR

TRANSFORMER ACCESSORIES
PRESSURE RELIEF DEVICE MPREC
OD (OIL DIRECTED) COVER

SERIAL NUMBER
-

MATERIAL NUMBER
101784200M

SHEET
1 / 2

A3

© MASCHINENFABRIK REINHAUSEN GMBH 2020
THE REPRODUCTION, DISTRIBUTION AND UTILIZATION OF THIS DOCUMENT AS WELL AS THE COMMUNICATION OF ITS CONTENTS TO OTHERS WITHOUT EXPRESS AUTHORIZATION IS PROHIBITED. OFFENDERS WILL BE HELD LIABLE FOR THE PAYMENT OF DAMAGES. ALL RIGHTS RESERVED IN THE EVENT OF THE GRANT OF A PATENT, UTILITY MODEL OR DESIGN.

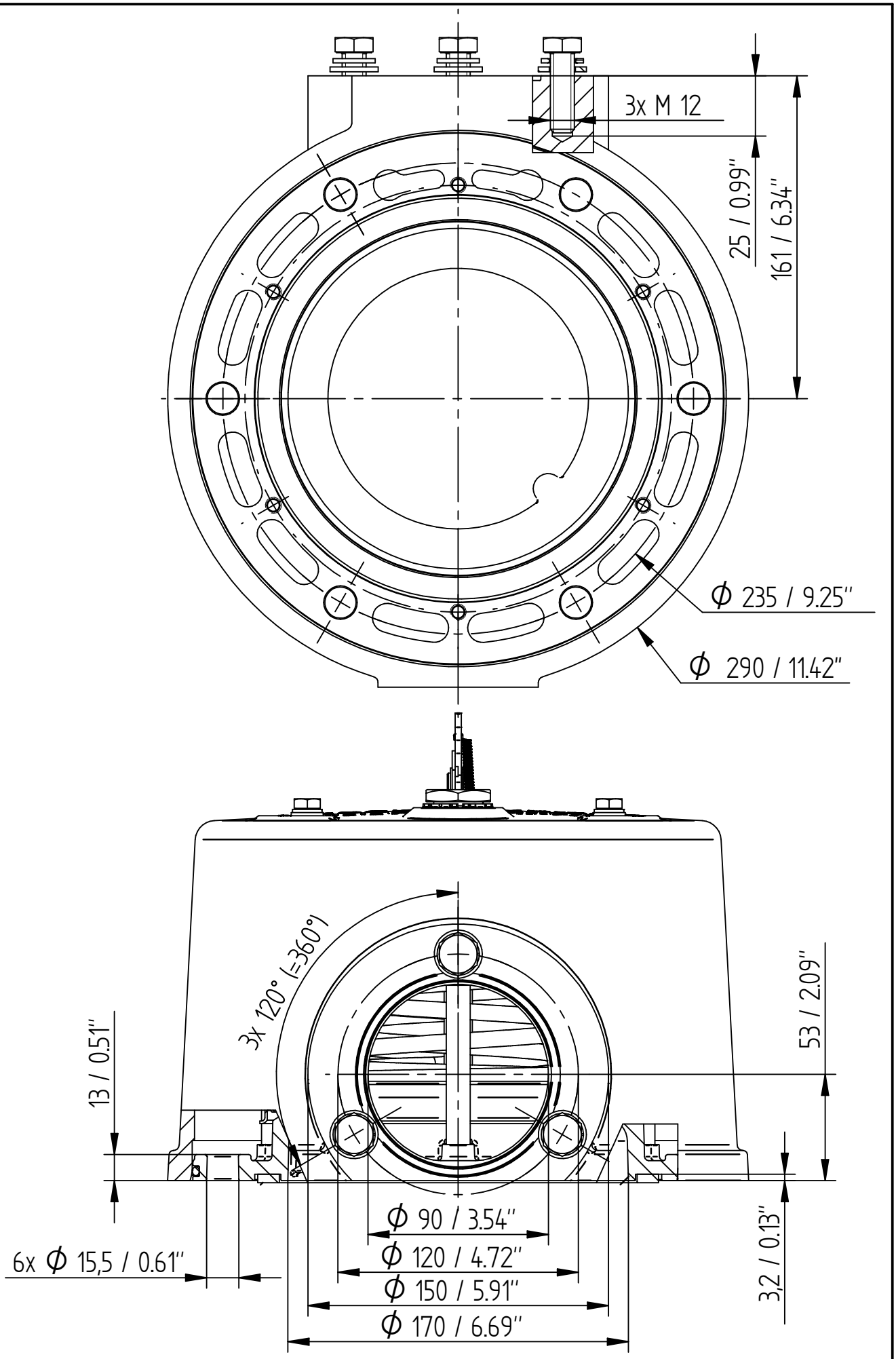

	DATE	NAME	DOCUMENT NO.	
DFTR.	31.07.2023	THIELEK	SED 7267429 000 01	
CHKD.	01.08.2023	SCHAEFERB	CHANGE NO.	SCALE
STAND.	02.08.2023	KLEYN	1123935	1:2

DIMENSION IN mm EXCEPT AS NOTED

MR

TRANSFORMER ACCESSORIES
PRESSURE RELIEF DEVICE MPREC
OD (OIL DIRECTED) COVER

SERIAL NUMBER
-

MATERIAL NUMBER
101784200M

SHEET
2/ 2

A4

	DATE	NAME	DOCUMENT NO.	
DFTR.	02.08.2023	THIELEK	SED 7266974 000 03	
CHKD.	02.08.2023	SCHAEFERB	CHANGE NO.	SCALE
STAND.	02.08.2023	KLEYN	1123935	1:2

© MASCHINENFABRIK REINHAUSEN GMBH 2020
THE REPRODUCTION, DISTRIBUTION AND UTILIZATION OF THIS DOCUMENT AS WELL AS THE COMMUNICATION OF ITS CONTENTS TO OTHERS WITHOUT EXPRESS AUTHORIZATION IS PROHIBITED. OFFENDERS WILL BE HELD LIABLE FOR THE PAYMENT OF DAMAGES. ALL RIGHTS RESERVED IN THE EVENT OF THE GRANT OF A PATENT, UTILITY MODEL OR DESIGN.

DIMENSION IN mm EXCEPT AS NOTED

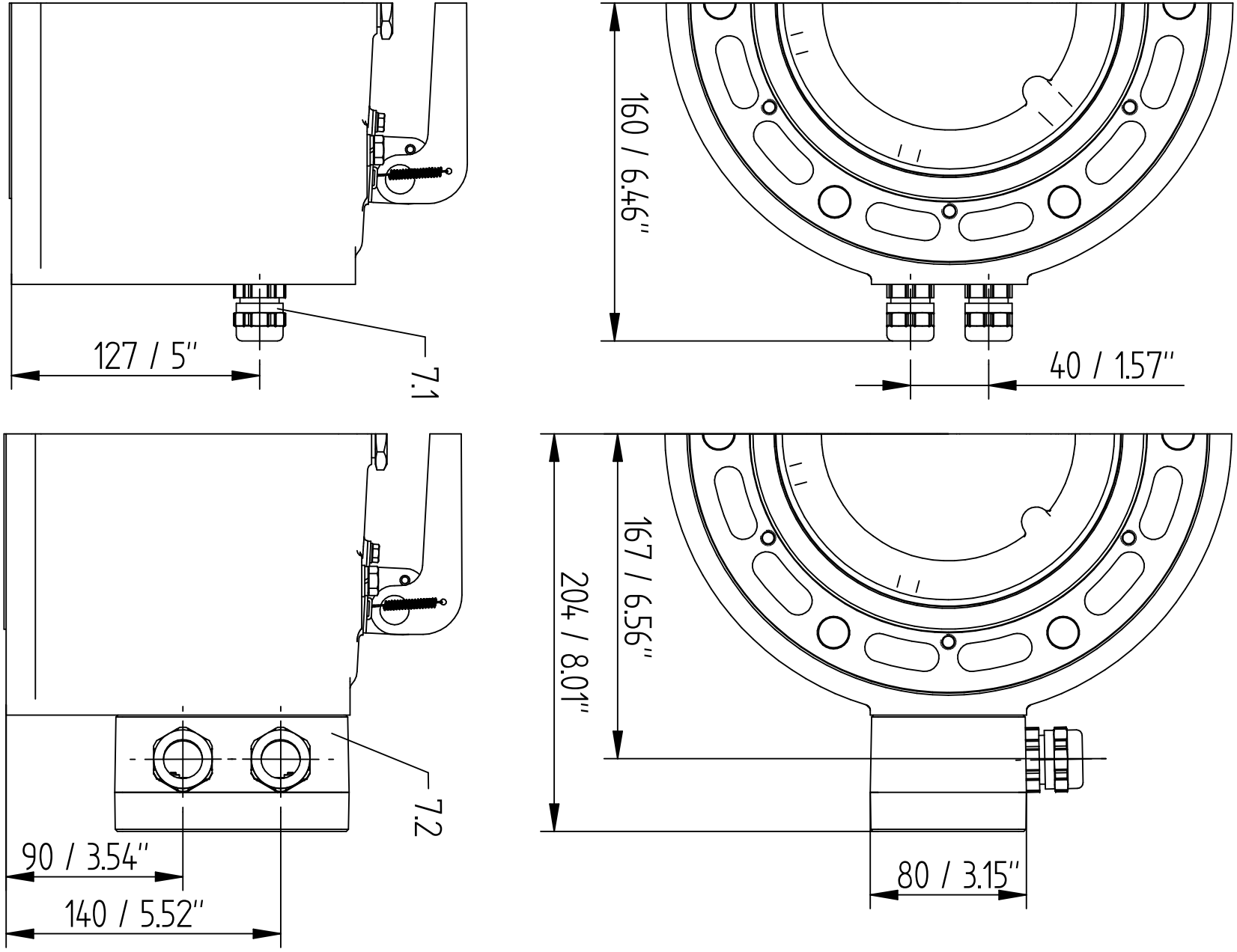

TRANSFORMER ACCESSORIES
PRESSURE RELIEF DEVICE MPREC
OD (OIL DIRECTED) COVER – DIRECT / BOX

SERIAL NUMBER
–

MATERIAL NUMBER
10159111OM

SHEET
1 / 3

A3

© MASCHINENFABRIK REINHAUSEN GMBH 2020
THE REPRODUCTION, DISTRIBUTION AND UTILIZATION OF THIS DOCUMENT AS WELL AS THE COMMUNICATION OF ITS CONTENTS TO OTHERS WITHOUT EXPRESS AUTHORIZATION IS PROHIBITED. OFFENDERS WILL BE HELD LIABLE FOR THE PAYMENT OF DAMAGES. ALL RIGHTS RESERVED IN THE EVENT OF THE GRANT OF A PATENT, UTILITY MODEL OR DESIGN.

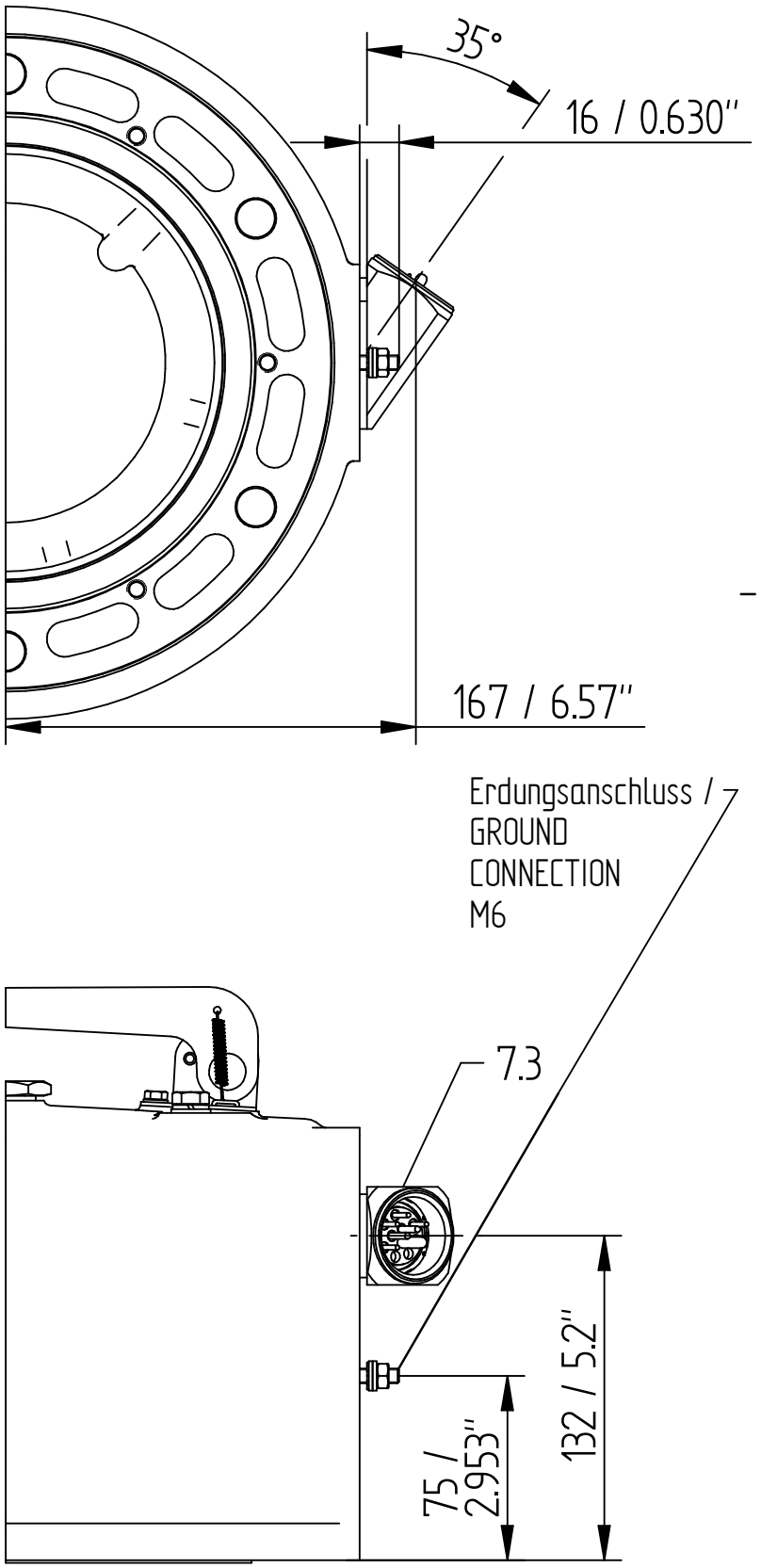

	DATE	NAME	DOCUMENT NO.
DFTR.	02.08.2023	THIELEK	SED 7266974 000 03
CHKD.	02.08.2023	SCHAEFERB	CHANGE NO. / SCALE
STAND.	02.08.2023	KLEYN	1123935 / 1:2

DIMENSION IN mm EXCEPT AS NOTED

MR

TRANSFORMER ACCESSORIES
PRESSURE RELIEF DEVICE MPREC
OD (OIL DIRECTED) COVER – ANSI / WESTINGHOUSE

SERIAL NUMBER
–

MATERIAL NUMBER
101591110M

SHEET
2 / 3

A3

© MASCHINENFABRIK REINHAUSEN GMBH 2020
THE REPRODUCTION, DISTRIBUTION AND UTILIZATION OF THIS DOCUMENT AS WELL AS THE COMMUNICATION OF ITS CONTENTS TO OTHERS WITHOUT EXPRESS AUTHORIZATION IS PROHIBITED. OFFENDERS WILL BE HELD LIABLE FOR THE PAYMENT OF DAMAGES. ALL RIGHTS RESERVED IN THE EVENT OF THE GRANT OF A PATENT, UTILITY MODEL OR DESIGN.

	DATE	NAME	DOCUMENT NO.
DFTR.	02.08.2023	THIELEK	SED 7266974 000 03
CHKD.	02.08.2023	SCHAEFERB	CHANGE NO. / SCALE
STAND.	02.08.2023	KLEYN	1123935 / 1:2

DIMENSION IN mm EXCEPT AS NOTED

MR

TRANSFORMER ACCESSORIES
PRESSURE RELIEF DEVICE MPREC
OD (OIL DIRECTED) COVER – 1/2" NPT – ADAPTER

SERIAL NUMBER
–

MATERIAL NUMBER 101591110M

SHEET 3 / 3

A3

	Datum	Name	Dokumentnummer	
Gez.	14.07.2022	THIELEK	SED 8235729 000 00	
Gepr.	14.07.2022	STOPPEL	Änderungsnummer	Maßstab
Norm.	14.07.2022	KLEYN	1116515	1:2

MASCHINENFABRIK REINHAUSEN GMBH COPYRIGHT RESERVED
THE REPRODUCTION, DISTRIBUTION AND UTILIZATION OF THIS DOCUMENT AS WELL AS THE COMMUNICATION OF ITS CONTENTS TO OTHERS WITHOUT EXPRESS AUTHORIZATION IS PROHIBITED. OFFENDERS WILL BE HELD LIABLE FOR THE PAYMENT OF DAMAGES. ALL RIGHTS RESERVED IN THE EVENT OF THE GRANT OF A PATENT, UTILITY MODEL OR DESIGN.

Maßangaben in mm, soweit nicht anders angegeben

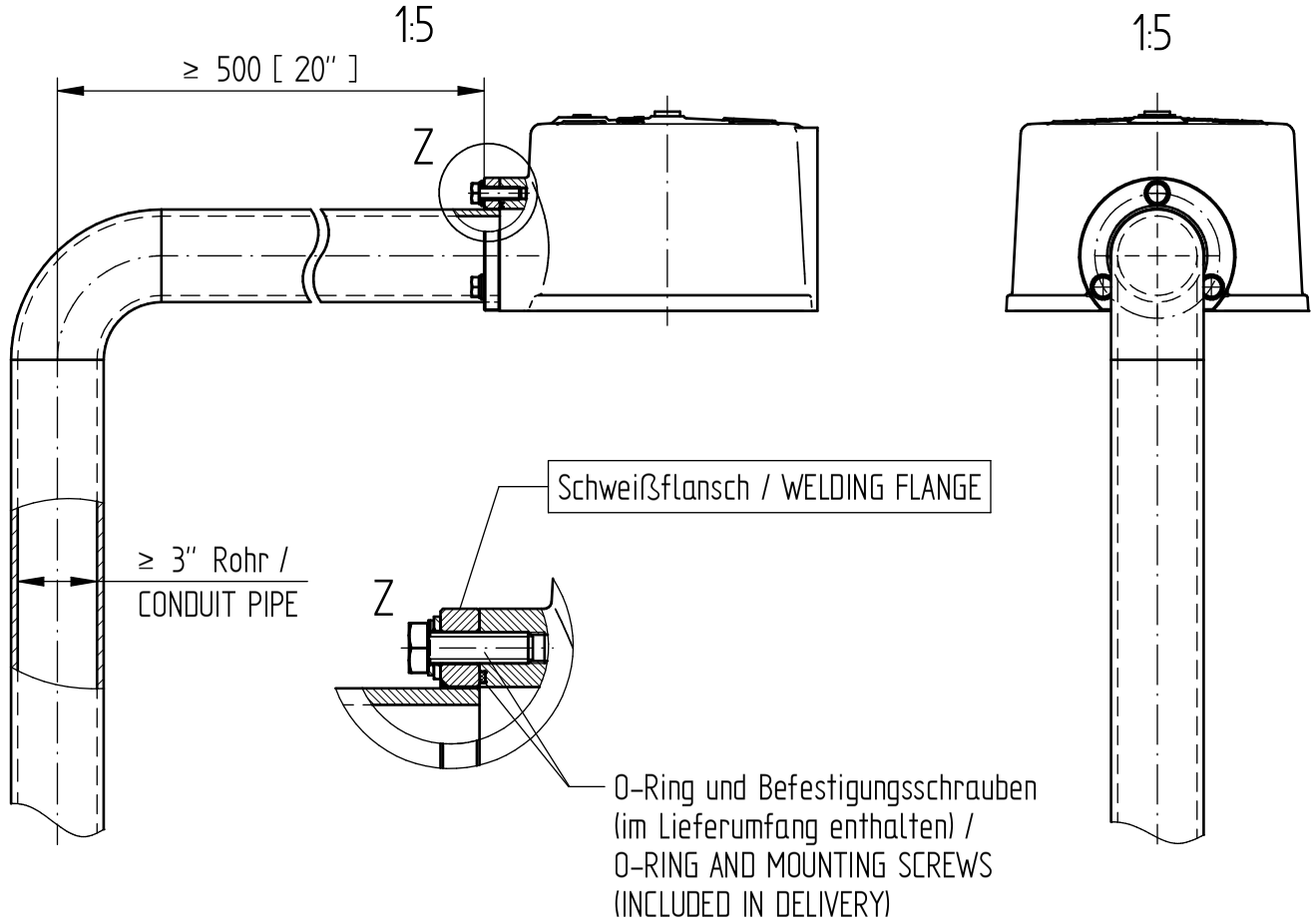

TRANSFORMER ACCESSORIES
MPREC Ableitrohr/DRAINAGE PIPE
Maßzeichnung/DIMENSION DRAWING

Materialnummer
1017161000M

Serialnummer
-

Blatt
1 / 3

	Datum	Name	Dokumentnummer	
Gez.	14.07.2022	THIELEK	SED 8235729 000 00	
Gepr.	14.07.2022	STOPPEL	Änderungsnummer	Maßstab
Norm.	14.07.2022	KLEYN	1116515	1:2

MASCHINENFABRIK REINHAUSEN GMBH COPYRIGHT RESERVED
THE REPRODUCTION, DISTRIBUTION AND UTILIZATION OF THIS DOCUMENT AS WELL AS THE COMMUNICATION OF ITS CONTENTS TO OTHERS WITHOUT EXPRESS AUTHORIZATION IS PROHIBITED. OFFENDERS WILL BE HELD LIABLE FOR THE PAYMENT OF DAMAGES. ALL RIGHTS RESERVED IN THE EVENT OF THE GRANT OF A PATENT, UTILITY MODEL OR DESIGN.

Maßangaben in mm, soweit nicht anders angegeben

Schweißflansch Bestell-Nr. / WELDING FLANGE ORDER NO.: 74045001
Werkstoff / MATERIAL: X5CrNi18-10 (1.4301, AISI 304)

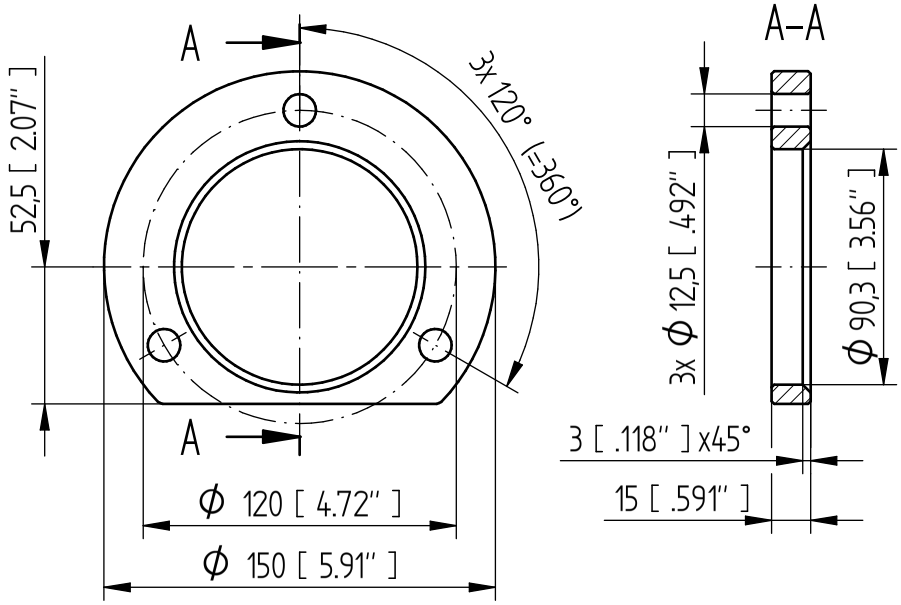

TRANSFORMER ACCESSORIES
MPREC Ableitrohr/DRAINAGE PIPE
Maßzeichnung/DIMENSION DRAWING

Materialnummer: 101716100M
Seriatnummer: -
Blatt: 2/3

	Datum	Name	Dokumentnummer	
Gez.	14.07.2022	THIELEK	SED 8235729 000 00	
Gepr.	14.07.2022	STOPPEL	Änderungsnummer	Maßstab
Norm.	14.07.2022	KLEYN	1116515	1:2

MASCHINENFABRIK REINHAUSEN GMBH COPYRIGHT RESERVED
THE REPRODUCTION, DISTRIBUTION AND UTILIZATION OF THIS DOCUMENT AS WELL AS THE COMMUNICATION OF ITS CONTENTS TO OTHERS WITHOUT EXPRESS AUTHORIZATION IS PROHIBITED. OFFENDERS WILL BE HELD LIABLE FOR THE PAYMENT OF DAMAGES. ALL RIGHTS RESERVED IN THE EVENT OF THE GRANT OF A PATENT, UTILITY MODEL OR DESIGN.

Maßangaben in mm, soweit nicht anders angegeben

Gewindeflansch Bestell-Nr. / FLANGE INTERNAL THREAD ORDER NO. 73647901
Werkstoff / MATERIAL X5CrNi18-10 (1.4301, AISI 304)

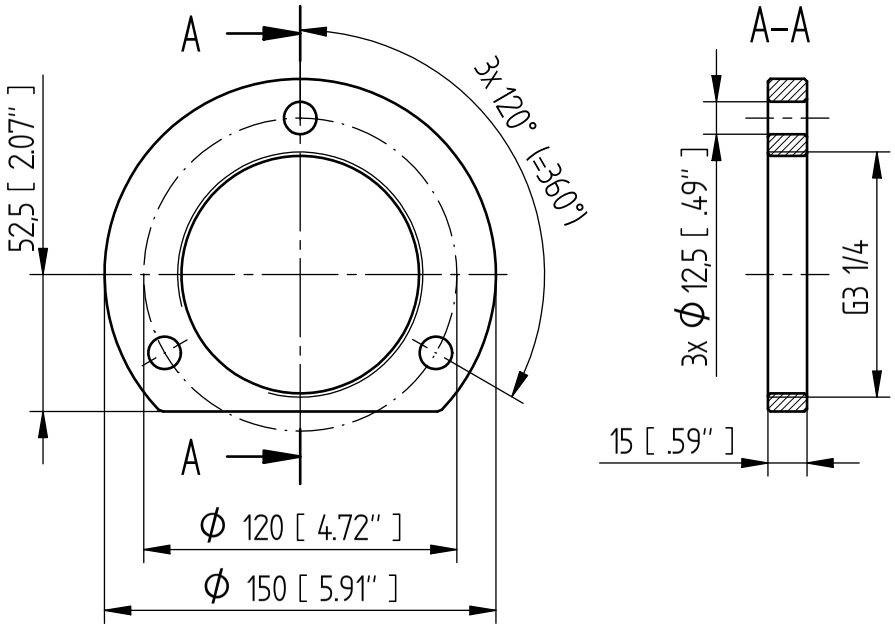

TRANSFORMER ACCESSORIES
MPREC Ableitrohr/DRAINAGE PIPE
Maßzeichnung/DIMENSION DRAWING

Materialnummer
101716100M

Serialnummer
-

Blatt
3/3

Maschinenfabrik Reinhausen GmbH
Falkensteinstrasse 8
93059 Regensburg
Germany
+49 941 4090-0
info@reinhausen.com
reinhausen.com

Please note:
The data in our publications may differ from the data of the devices delivered.
We reserve the right to make changes without notice.
5785291/05 RU - MESSKO® MPREC® Технические характеристики -
10/23
Maschinenfabrik Reinhausen GmbH 2023

THE POWER BEHIND POWER.