THE POWER BEHIND POWER.

Caractéristiques techniques
MESSKO® MPREC®. Soupape de surpression

5785291/05 FR

© Tous droits réservés à la société Maschinenfabrik Reinhausen
La transmission et la reproduction du présent document, l'exploitation et la communication de son contenu sont interdites sauf autorisation expresse.
Tout manquement expose son auteur au versement de dommages et intérêts. Tous droits réservés pour le cas de la délivrance d'un brevet, d'un modèle d'utilité ou d'un modèle de présentation.
Des modifications ont pu intervenir sur le produit depuis la clôture de la rédaction de la présente documentation.
Sous réserve expresse de modifications des caractéristiques techniques, de la conception ainsi que du contenu de la livraison.
Les informations transmises et les accords convenus lors du traitement des offres et commandes respectives doivent toujours être pris en compte.
Le produit est livré conformément à la spécification technique de MR, basée sur les indications du client. Le client se doit de garantir la compatibilité du produit avec le champ d'application prévu par le client.
Les instructions de service d'origine sont libellées en allemand.

1 Structure / Exécutions

La présente documentation technique contient des informations détaillées sur les caractéristiques techniques du produit. Pour passer la commande, veuillez utiliser la fiche de références de commande (« Inquiry and order specifications (Bestellangabenblatt) ») disponible sur notre site Internet http://www.reinhausen.com sous le produit correspondant. Des informations complémentaires sont disponibles dans le portail client de MR Reinhausen à l'adresse https://portal.reinhausen.com.

1.1 Soupape de surpression avec capot standard

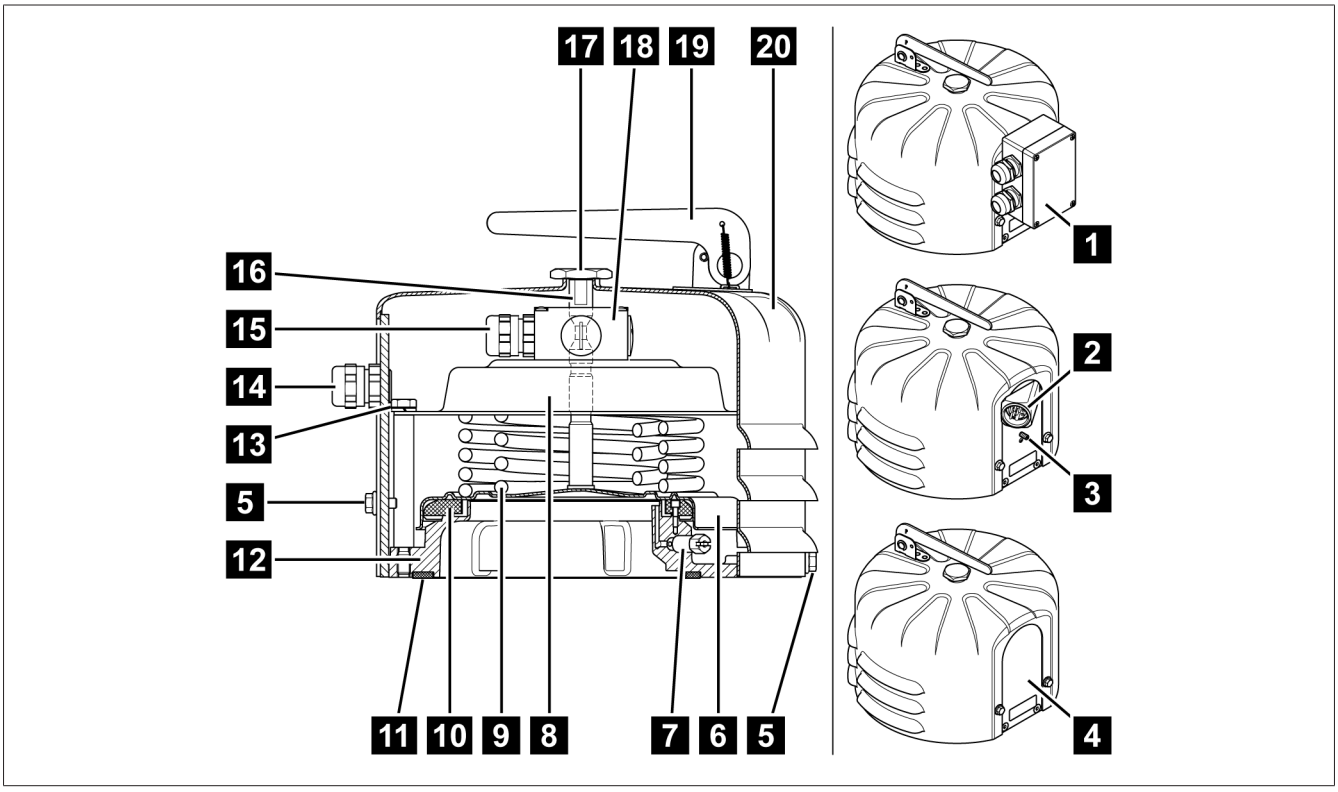

Figure 1: Soupape de surpression avec capot standard

1	Boîte de raccordement	2	Connecteur ANSI ou connecteur Westinghouse
3	Raccordement à la terre (uniquement pour modèles avec connecteur)	4	Sans raccord, sans microrupteur (tôle verticale sans alésages)
5	3 x vis de boîtier M6x10	6	Tête de soupape
7	Vis de purge	8	Butée pour bloc-ressort
9	Bloc-ressort	10	Joint (axial) avec lèvre d'étanchéité (radiale)
11	Bague d'étanchéité pour montage (en option)	12	Bride d'appareil
13	6 x vis de fixation de la butée	14	Presse-étoupe M20x1,5 pour un diamètre de câble de 5....14 mm (en option, raccord 1/2" NPT pour raccord tubulaire côté client)
15	Presse-étoupe M20x1,5 sur microrupteur	16	Broche de signalisation
17	Capuchon de la broche de signalisation	18	Un ou deux microrupteurs (en option)
19	Sémaphore (en option)	20	Capot standard

1.2 Soupape de surpression avec capot OD

Le capot OD présente un orifice d'écoulement pour dériver l'huile en cas de déclenchement. L'orifice d'écoulement se présente sous la forme d'une bride pour raccorder un tube, afin de pouvoir dériver de manière ciblée l'écoulement d'huile. Un joint torique inclus sert à étanchéifier le raccordement de bride.

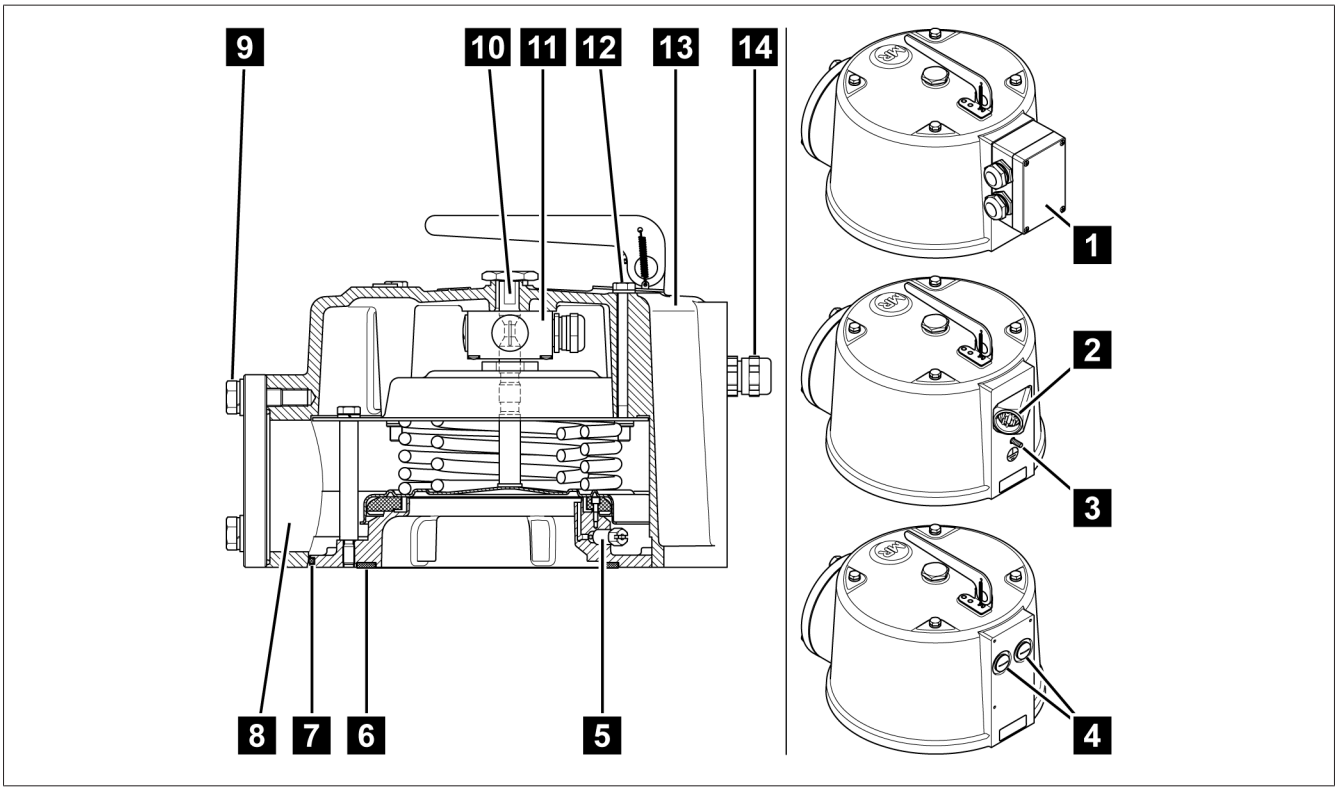

Figure 2: Soupape de surpression avec capot OD

1	Boîte de raccordement	2	Connecteur ANSI ou connecteur Westinghouse
3	Raccordement à la terre (uniquement pour modèles avec connecteur)	4	Sans raccord, sans microrupteur (2 x raccords borgnes)
5	Vis de purge	6	Bague d'étanchéité pour montage (en option)
7	Étanchéité par joint torique entre appareil et capot	8	Orifice d'écoulement d'huile
9	Raccord tubulaire avec un joint torique 95x3 et trois vis à tête hexagonale M12x40 avec rondelle plate et rondelle élastique, ouverture de clé 19	10	Broche de signalisation avec capuchon
11	Un ou deux microrupteurs (en option)	12	4 x vis de boîtier M8x100
13	Capot OD	14	Presse-étoupe M20x1,5 pour un diamètre de câble de 5....14 mm (en option, raccord 1/2" NPT pour raccord tubulaire côté client)

2 Caractéristiques techniques

Conditions d'exploitation	
Lieu d'utilisation	Intérieur et extérieur ; tropicalisé
Température de l'air ambiant	–50 °C...+80 °C (exécution mécanique uniquement) –40 °C...+80 °C (exécution avec microrupteur)
Température de service	–40 °C...+80 °C
Température liquide isolant	–30 °C...+120 °C
Température de stockage	–50 °C...+80 °C
Degré de protection (boîte de raccordement, presse-étoupes, microrupteurs)	IP 66 conformément à CEI 60 529
Degré d'encrassement	3
Catégorie de surtension	III ; fusible externe : disjoncteur de ligne 16 A maximum, caractéristique C

Matériaux	
Toutes les pièces	Résistantes aux intempéries et à l'huile pour transformateur ; toutes les pièces extérieures résistantes aux UV
	Exécution Offshore : toutes les pièces extérieures également résistantes à l'eau de mer
Bride d'appareil	Fonte d'aluminium résistante à l'eau de mer
Capot standard	Aluminium résistant à l'eau de mer avec revêtement en poudre RAL 7033 ou RAL 7038
Capot OD	Fonte d'aluminium résistante à l'eau de mer avec revêtement en poudre RAL 7033 ou RAL 7038 ; joint à lèvre d'étanchéité dans la tête de soupape inclus dans la livraison
	Exécution Offshore disponible en option : – Vis dans V4A conformément à DIN 931/933 – Presse-étoupes conformément à EN 60 423, ISO 965 – Laque CX conformément à ISO 12944
Tête de soupape	Acier inoxydable
Matériaux d'étanchéité	– NBR pour huile minérale – Viton pour les liquides isolants alternatifs (huile de silicone, pyranol et autres)
Ressorts	Acier à ressort selon EN 10270-1 SH, ressorts à pression dans la peinture partielle spécifique à la configuration (en allemand KTL) pour l'identification et la protection contre la corrosion
Broche de signalisation	Aluminium résistant à l'eau de mer ; anodisé
	– Coloris rouge pour joint à lèvre d'étanchéité standard NBR (huile minérale) – Couleur bleu pour Viton (liquides isolants alternatifs tels que huile de silicone, pyranol et autres)
Bague d'étanchéité pour montage (en option)	– Référence : 50032703 pour NBR (huile minérale) – Référence : 73314900 pour Viton (liquides isolants alternatifs comme l'huile de silicone, le pyranol et similaires)
Vis de purge	Autobloquante ; acier inoxydable ; ouverture de clé 10
Sémaphore	En option ; acier inoxydable avec revêtement en poudre RAL 1026, jaune vif ; (ne convient pas pour l'exécution Offshore)

Dimensions	
Fixation	Ø 235 mm [Ø 9,25"] diamètre de perçage des 6 trous Ø 15,5 mm [Ø 0,61"]
Capot	Ø 265 mm [Ø 10,43"] capot standard
	Ø 290 mm [Ø 11,42"] capot OD
Orifice d'écoulement d'huile	Uniquement version avec capot OD : – Ø 90 mm [3,54"] avec joint torique 95x3 ; diamètre de perçage des trois trous Ø 120 mm [Ø 4,72"] – Bride de raccordement (disponible en option) avec filetage intérieur G3 1/4" ou à souder
Hauteur (dans l'état déclenché)	234,5 mm max. [9,23"] capot standard sans sémaphore 340 mm max. [13,39"] capot standard avec sémaphore
	246 mm max. [9,96"] capot OD sans sémaphore 342 mm max. [13,46"] capot OD avec sémaphore
Bague d'étanchéité pour montage	Disponible en option ; Ø 200 mm x Ø 178,5 mm x 4,25 mm [Ø 7,87" x Ø 7,03" x 0,17"]
Longueur du câble de raccordement pour la variante avec connecteur	1219 mm [48"]; 1829 mm [72"]; 2134 mm [84"]; 2438 mm [96"]; 3658 mm [144"]; 4572 mm [180"]; 5004 mm [197"]; 5080 mm [200"]; 6096 mm [240"]; 7620 mm [300"]; 9144 mm [360"]; 10 000 mm [394"]; 11 990 mm [472"]; 15 010 mm [591"]; 20 110 mm [792"]
Poids	Env. 6 kg avec capot standard Env. 11 kg avec capot OD

LMPRD [1] Type	Pression de service		
	[psi]	[bar]	[kPa]
LMPRD 4 psi	4 ± 1	0,28 ± 0,07	28 ± 6,9
LMPRD 5 psi	5 ± 1	0,34 ± 0,07	34 ± 6,9
LMPRD 6 psi	6 ± 1	0,41 ± 0,07	41 ± 6,9
LMPRD 8 psi	8 ± 1	0,55 ± 0,07	55 ± 6,9
LMPRD 10 psi	10 ± 1	0,69 ± 0,07	69 ± 6,9
LMPRD 12 psi	12 ± 1	0,83 ± 0,07	83 ± 6,9
LMPRD 15 psi	15 ± 2	1,03 ± 0,14	103 ± 13,8
LMPRD 20 psi	20 ± 2	1,38 ± 0,14	138 ± 13,8
LMPRD 25 psi	25 ± 2	1,72 ± 0,14	172 ± 13,8
LMPRD 30 psi	30 ± 2	2,07 ± 0,14	207 ± 13,8

[1] LMPRD= Large MESSKO® Pressure Relief Device

Microrupteurs		
Type de changeur	Interrupteur avec contacts standard (alliage d'argent), interrupteur avec contacts dorés	
Type de contact	Contacts standard :	1 x NO (contact à fermeture) et 1 x NF (contact à ouverture) ou 2 x NO (contacts à fermeture)
	Contacts dorés :	1 x NO (contact à fermeture) et 1 x NF (contact à ouverture)
Matériau du boîtier	Aluminium résistant à l'eau de mer	

Microrupteurs			
Tension de service assignée	U_e = 240 V		
Pouvoir de commutation contacts standard conformément à CEI 60076-22-1	Courant max.	10 A	30 ms
		24 V CC...220 V CC	
	Pouvoir de fermeture	130 W	L/R < 40 ms
	Pouvoir de coupure	25 W	L/R < 40 ms
		230 V CA	
	Pouvoir de fermeture	250 VA	cos φ > 0,5
	Pouvoir de coupure	60 VA	cos φ > 0,5
Pouvoir de commutation interrupteurs à contacts dorés [2)]		24 V CC	
	Pouvoir de fermeture	0,1 W max.	charge ohmique
[2)] La commutation de charges supérieures détruit la couche d'or	Pouvoir de coupure	0,1 W max.	charge ohmique
Valeurs caractéristiques des interrupteurs conformément à CEI 60076-22-1	Rigidité diélectrique minimale, tension de tenue à fréquence industrielle temporaire	2 kV, 1 min, entre le circuit électrique et la terre 1 kV, 1 min, entre les contacts en position ouverte	
	Rigidité diélectrique minimale tension de tenue de choc de foudre	4 kV (pic), entre le circuit électrique et la terre 3 kV, (pic), entre les contacts en position ouverte	

Raccordement via les presse-étoupes	
Bornes de raccordement	Monofilaire : 0,5...2,5 mm^2, 21...14 AWG ; multi-brins avec embout : 0,5...1,5 mm^2, 21...16 AWG
Presse-étoupes	IP 66 et Offshore : M20x1,5 pour diamètre de câble 5..14 mm ; câble de raccordement non fourni
Raccord NPT 1/2" en option	Pour raccord tubulaire côté client
Degré de protection	IP 66 conformément à CEI 60 529 pour appareil fermé

Raccordement à la boîte de raccordement	
Bornes de raccordement	Monofilaire : 1...4 mm^2, 18...12 AWG ; multi-brins avec embout : 0,5...2,5 mm^2, 21...14 AWG
Presse-étoupes	IP 66 : M25x1,5 pour diamètre de câble 11...20 mm
	Exécution Offshore : M25x1,5 pour diamètre de câble 11...20 mm, acier inoxydable
Degré de protection	IP 66 conformément à CEI 60 529 pour appareil fermé

Raccordement au connecteur	
Câble de raccordement	Câble pour connecteur femelle ANSI 16 AWG, ou câble pour connecteur femelle Westinghouse 16 AWG
Degré de protection	IP 65 conformément à CEI 60 529 pour appareil fermé

3 Dessins

Des modifications ont pu intervenir sur le produit depuis la clôture de la rédaction de la présente documentation.

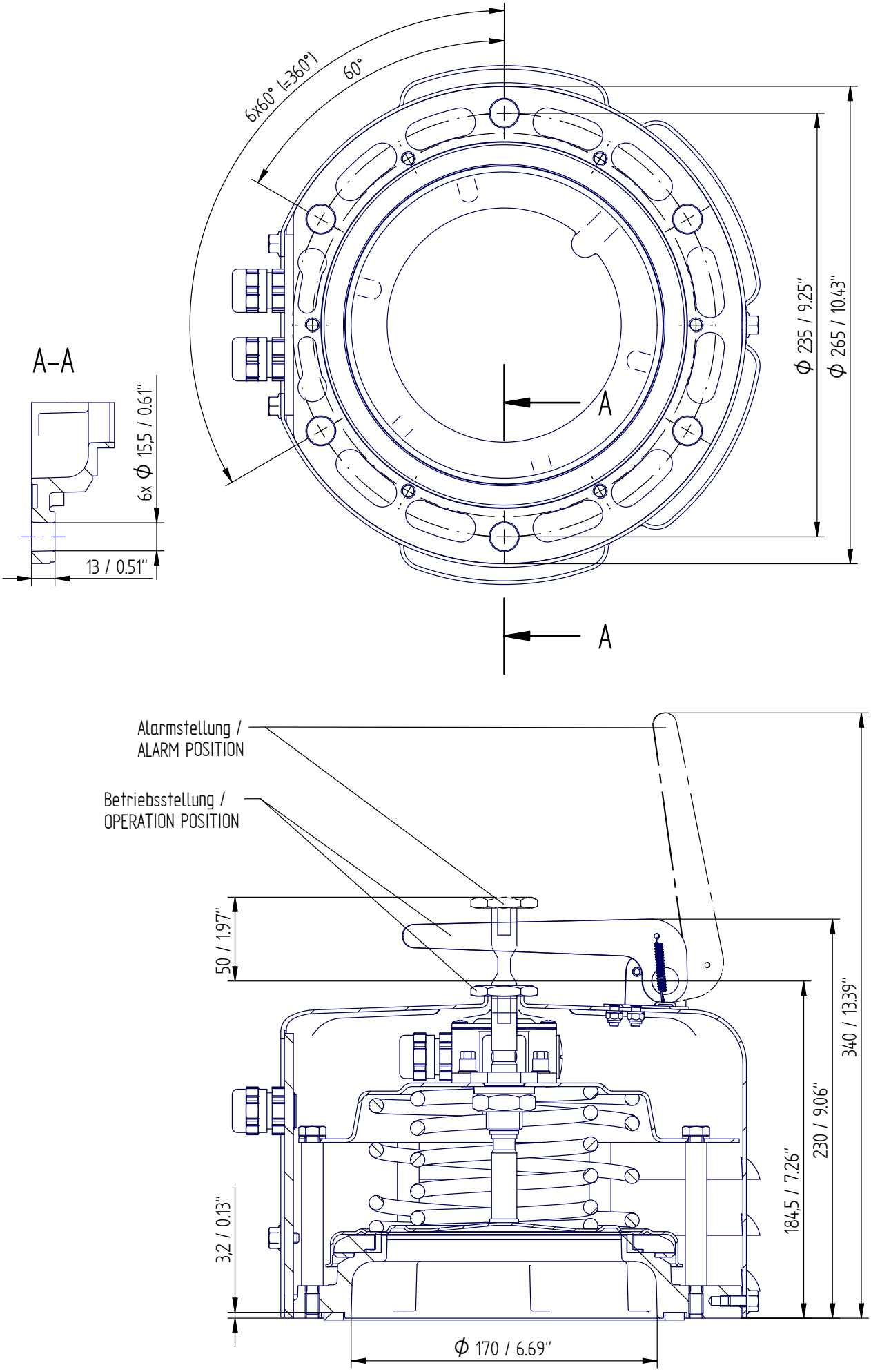

© MASCHINENFABRIK REINHAUSEN GMBH 2020
THE REPRODUCTION, DISTRIBUTION AND UTILIZATION OF THIS DOCUMENT AS WELL AS THE COMMUNICATION OF ITS CONTENTS TO OTHERS WITHOUT EXPRESS AUTHORIZATION IS PROHIBITED. OFFENDERS WILL BE HELD LIABLE FOR THE PAYMENT OF DAMAGES. ALL RIGHTS RESERVED IN THE EVENT OF THE GRANT OF A PATENT, UTILITY MODEL OR DESIGN.

	DATE	NAME	DOCUMENT NO.
DFTR.	-	-	SED 7257026 000 00
CHKD.	-	-	CHANGE NO. / SCALE
STAND.	-	-	1099141 / 1:2

DIMENSION IN mm EXCEPT AS NOTED

MR

TRANSFORMER ACCESSORIES
PRESSURE RELIEF DEVICE MPREC
STANDARD COVER

SERIAL NUMBER
–

MATERIAL NUMBER

SHEET
1/ 1

A3

	DATE	NAME	DOCUMENT NO.	
DFTR.	02.08.2023	THIELEK	SED 7266672 000 03	
CHKD.	02.08.2023	SCHAEFERB	CHANGE NO.	SCALE
STAND.	02.08.2023	KLEYN	1123935	1:2

© MASCHINENFABRIK REINHAUSEN GMBH 2020
THE REPRODUCTION, DISTRIBUTION AND UTILIZATION OF THIS DOCUMENT AS WELL AS THE COMMUNICATION OF ITS CONTENTS TO OTHERS WITHOUT EXPRESS AUTHORIZATION IS PROHIBITED. OFFENDERS WILL BE HELD LIABLE FOR THE PAYMENT OF DAMAGES. ALL RIGHTS RESERVED IN THE EVENT OF THE GRANT OF A PATENT, UTILITY MODEL OR DESIGN.

DIMENSION IN mm EXCEPT AS NOTED

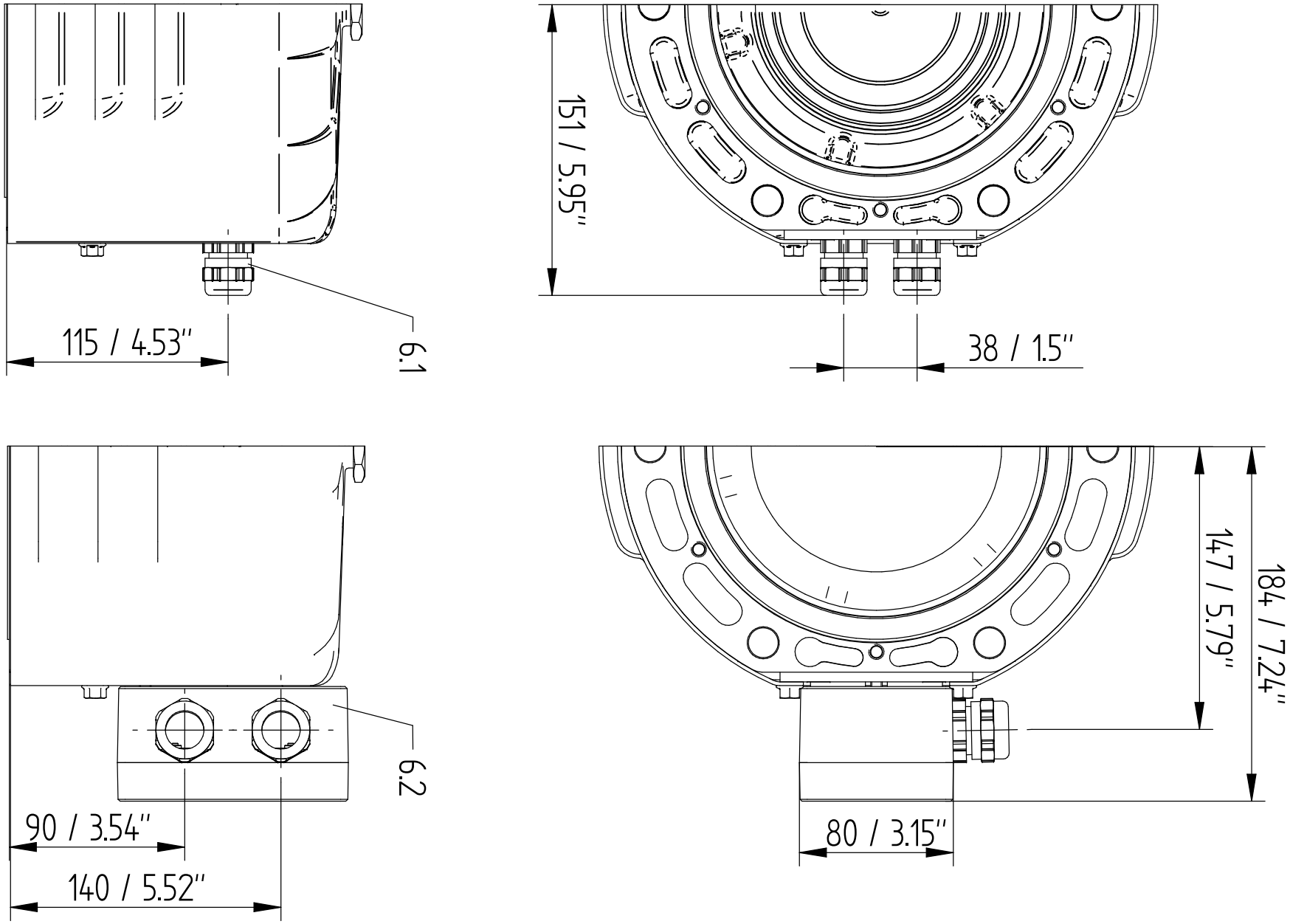

TRANSFORMER ACCESSORIES
PRESSURE RELIEF DEVICE MPREC
STANDARD COVER - DIRECT / BOX

SERIAL NUMBER
-

MATERIAL NUMBER
10159110OM

SHEET
1 / 3

A3

© MASCHINENFABRIK REINHAUSEN GMBH 2020
THE REPRODUCTION, DISTRIBUTION AND UTILIZATION OF THIS DOCUMENT AS WELL AS THE COMMUNICATION OF ITS CONTENTS TO OTHERS WITHOUT EXPRESS AUTHORIZATION IS PROHIBITED. OFFENDERS WILL BE HELD LIABLE FOR THE PAYMENT OF DAMAGES. ALL RIGHTS RESERVED IN THE EVENT OF THE GRANT OF A PATENT, UTILITY MODEL OR DESIGN.

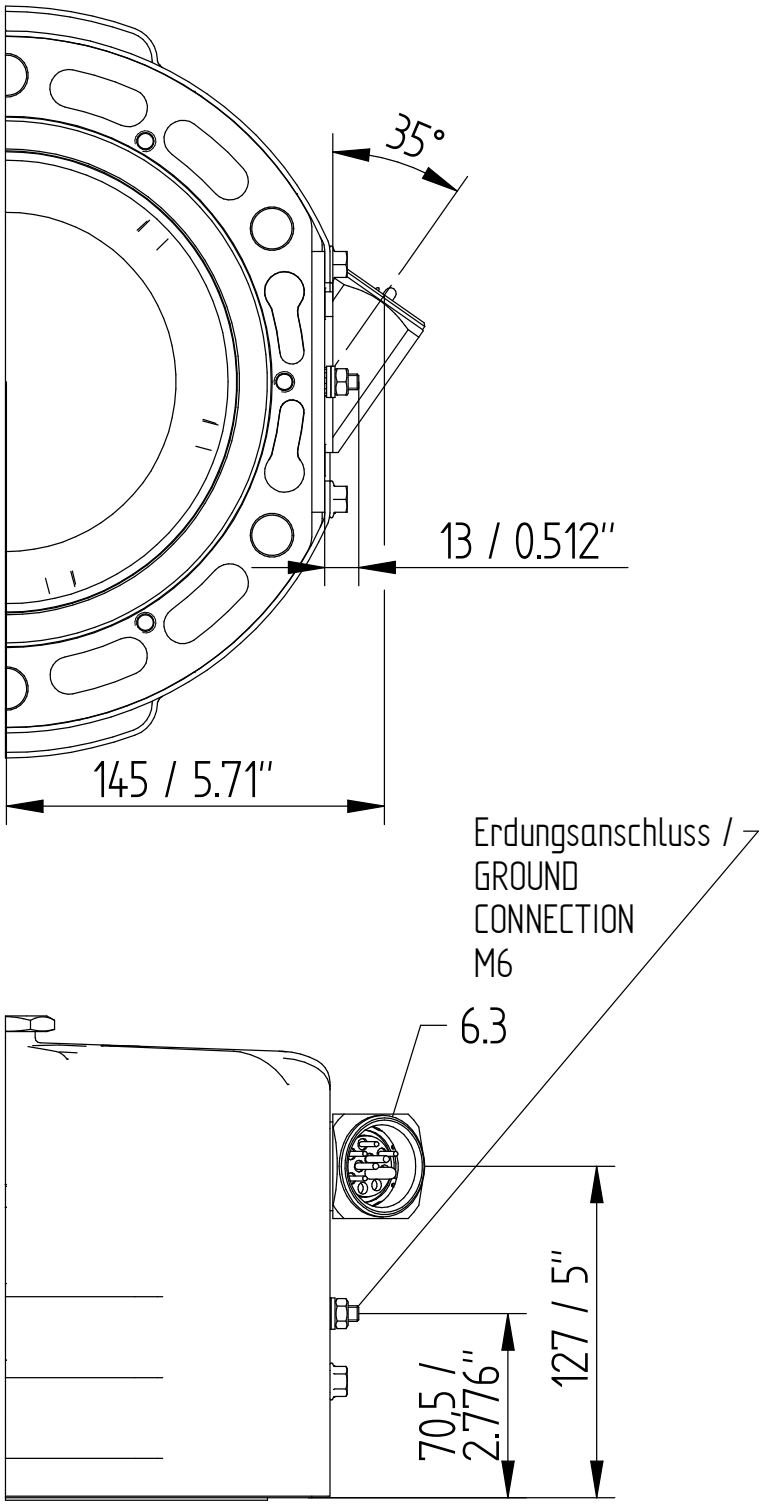

	DATE	NAME	DOCUMENT NO.
DFTR.	02.08.2023	THIELEK	SED 7266672 000 03
CHKD.	02.08.2023	SCHAEFERB	CHANGE NO. / SCALE
STAND.	02.08.2023	KLEYN	1123935 / 1:2

DIMENSION IN mm EXCEPT AS NOTED

TRANSFORMER ACCESSORIES
PRESSURE RELIEF DEVICE MPREC
STANDARD COVER – ANSI / WESTINGHOUSE

SERIAL NUMBER
–

MATERIAL NUMBER 101591100M

SHEET 2 / 3

A3

	DATE	NAME	DOCUMENT NO.	
DFTR.	02.08.2023	THIELEK	SED 7266672 000 03	
CHKD.	02.08.2023	SCHAEFERB	CHANGE NO.	SCALE
STAND.	02.08.2023	KLEYN	1123935	1:2

© MASCHINENFABRIK REINHAUSEN GMBH 2020
THE REPRODUCTION, DISTRIBUTION AND UTILIZATION OF THIS DOCUMENT AS WELL AS THE COMMUNICATION OF ITS CONTENTS TO OTHERS WITHOUT EXPRESS AUTHORIZATION IS PROHIBITED. OFFENDERS WILL BE HELD LIABLE FOR THE PAYMENT OF DAMAGES. ALL RIGHTS RESERVED IN THE EVENT OF THE GRANT OF A PATENT, UTILITY MODEL OR DESIGN.

DIMENSION IN mm EXCEPT AS NOTED

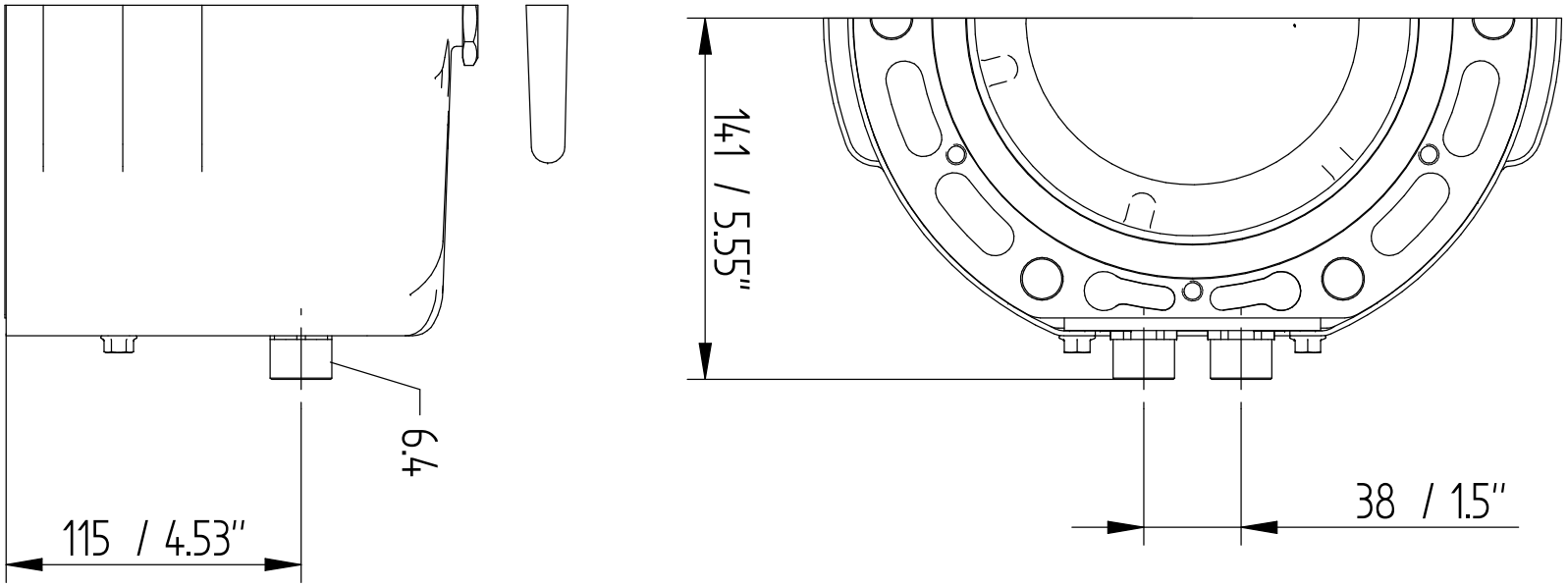

TRANSFORMER ACCESSORIES
PRESSURE RELIEF DEVICE MPREC
STANDARD COVER - 1/2" NPT - ADAPTER

SERIAL NUMBER
-

MATERIAL NUMBER
10159110OM

SHEET
3 / 3

A3

© MASCHINENFABRIK REINHAUSEN GMBH 2020
THE REPRODUCTION, DISTRIBUTION AND UTILIZATION OF THIS DOCUMENT AS WELL AS THE COMMUNICATION OF ITS CONTENTS TO OTHERS WITHOUT EXPRESS AUTHORIZATION IS PROHIBITED. OFFENDERS WILL BE HELD LIABLE FOR THE PAYMENT OF DAMAGES. ALL RIGHTS RESERVED IN THE EVENT OF THE GRANT OF A PATENT, UTILITY MODEL OR DESIGN.

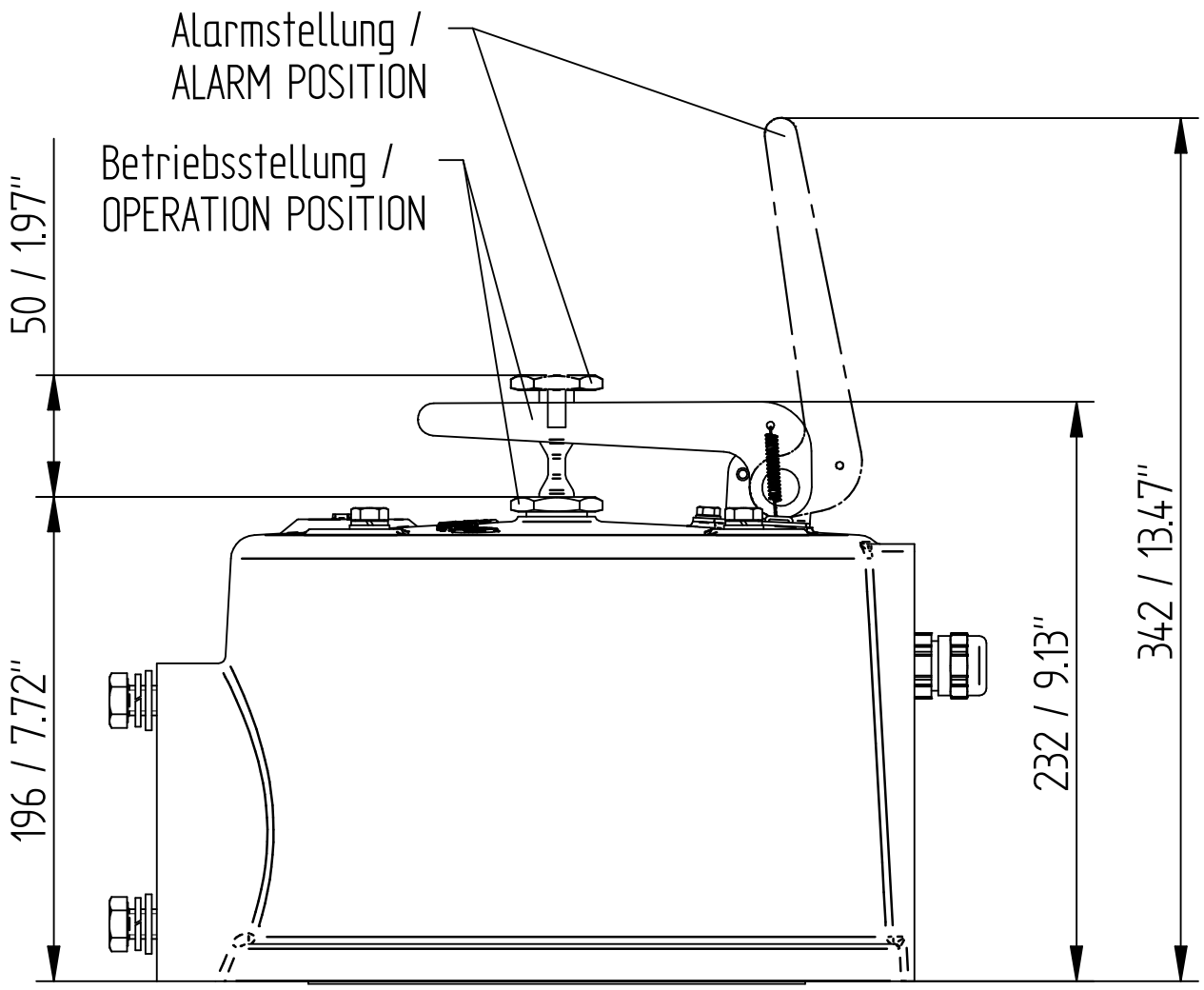

	DATE	NAME	DOCUMENT NO.
DFTR.	31.07.2023	THIELEK	SED 72674429 000 01
CHKD.	01.08.2023	SCHAEFERB	CHANGE NO. / SCALE
STAND.	02.08.2023	KLEYN	1123935 / 1:2

DIMENSION IN mm EXCEPT AS NOTED

MR

TRANSFORMER ACCESSORIES
PRESSURE RELIEF DEVICE MPREC
OD (OIL DIRECTED) COVER

SERIAL NUMBER
-

MATERIAL NUMBER
101784200M

SHEET
1 / 2

A3

© MASCHINENFABRIK REINHAUSEN GMBH 2020
THE REPRODUCTION, DISTRIBUTION AND UTILIZATION OF THIS DOCUMENT AS WELL AS THE COMMUNICATION OF ITS CONTENTS TO OTHERS WITHOUT EXPRESS AUTHORIZATION IS PROHIBITED. OFFENDERS WILL BE HELD LIABLE FOR THE PAYMENT OF DAMAGES. ALL RIGHTS RESERVED IN THE EVENT OF THE GRANT OF A PATENT, UTILITY MODEL OR DESIGN.

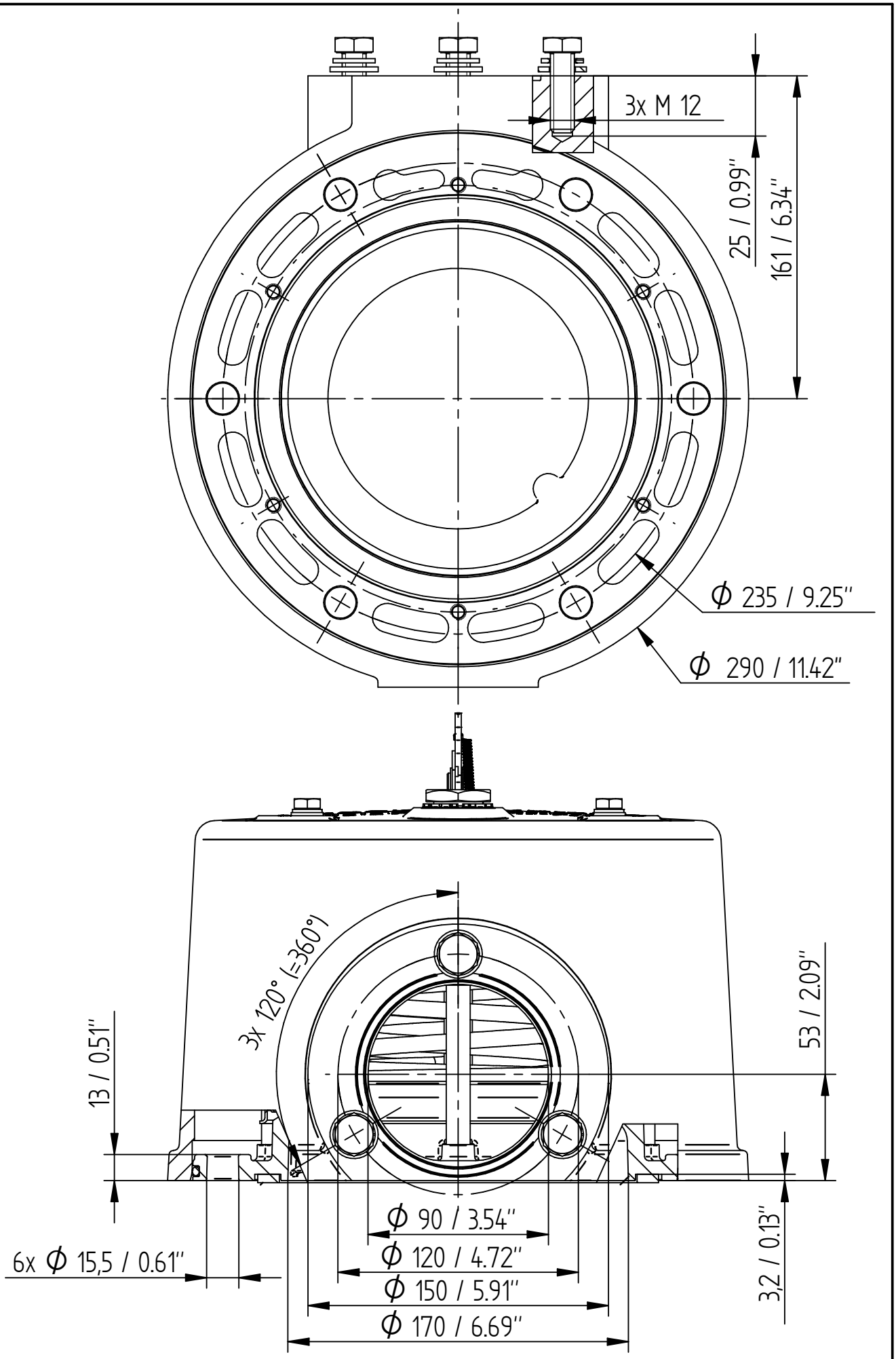

	DATE	NAME	DOCUMENT NO.	
DFTR.	31.07.2023	THIELEK	SED 7267429 000 01	
CHKD.	01.08.2023	SCHAEFERB	CHANGE NO.	SCALE
STAND.	02.08.2023	KLEYN	1123935	1:2

DIMENSION IN mm EXCEPT AS NOTED

MR

TRANSFORMER ACCESSORIES
PRESSURE RELIEF DEVICE MPREC
OD (OIL DIRECTED) COVER

SERIAL NUMBER
-

MATERIAL NUMBER
101784200M

SHEET
2/ 2

A4

	DATE	NAME	DOCUMENT NO.	
DFTR.	02.08.2023	THIELEK	SED 7266974 000 03	
CHKD.	02.08.2023	SCHAEFERB	CHANGE NO.	SCALE
STAND.	02.08.2023	KLEYN	1123935	1:2

© MASCHINENFABRIK REINHAUSEN GMBH 2020
THE REPRODUCTION, DISTRIBUTION AND UTILIZATION OF THIS DOCUMENT AS WELL AS THE COMMUNICATION OF ITS CONTENTS TO OTHERS WITHOUT EXPRESS AUTHORIZATION IS PROHIBITED. OFFENDERS WILL BE HELD LIABLE FOR THE PAYMENT OF DAMAGES. ALL RIGHTS RESERVED IN THE EVENT OF THE GRANT OF A PATENT, UTILITY MODEL OR DESIGN.

DIMENSION IN mm EXCEPT AS NOTED

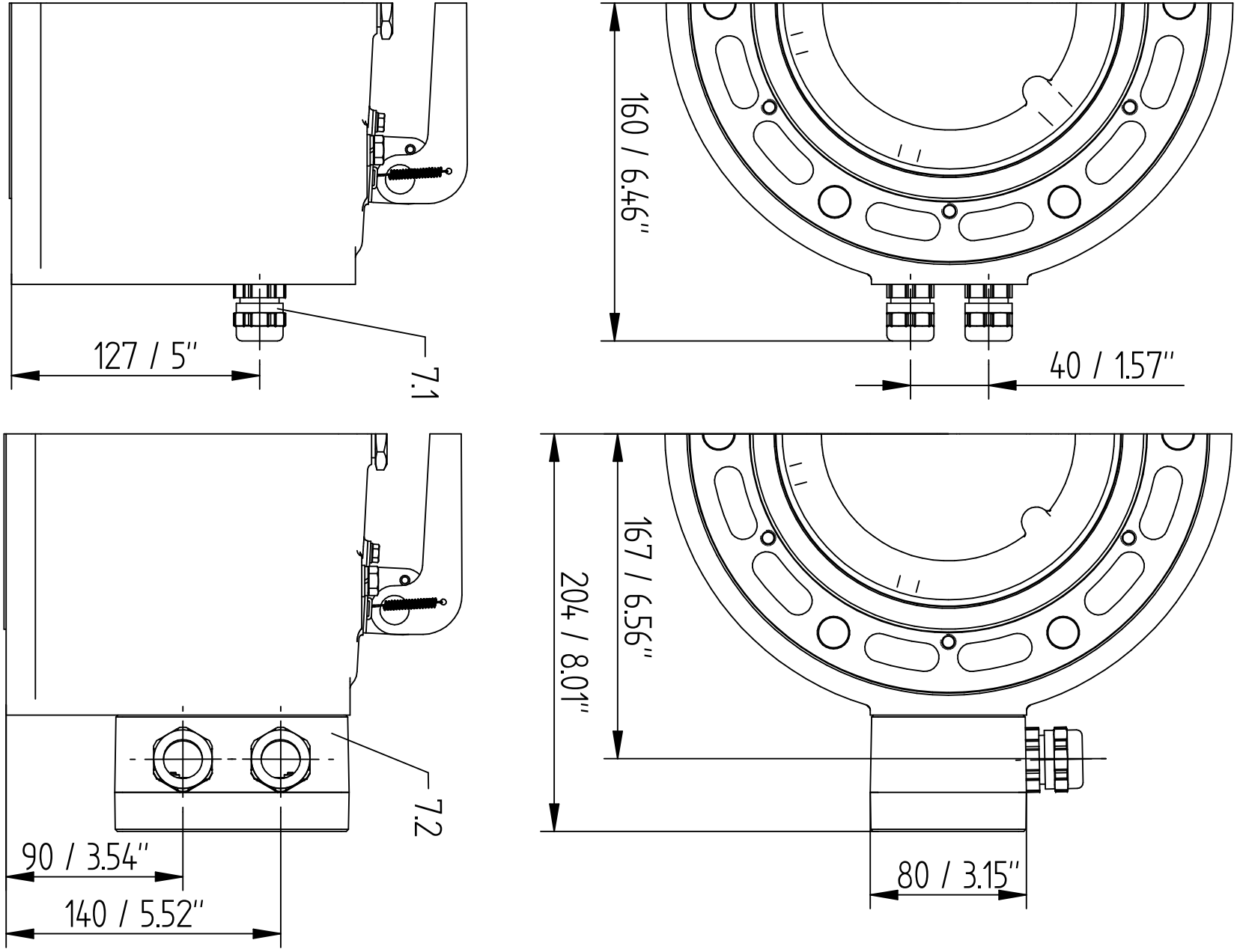

TRANSFORMER ACCESSORIES
PRESSURE RELIEF DEVICE MPREC
OD (OIL DIRECTED) COVER – DIRECT / BOX

SERIAL NUMBER
–

MATERIAL NUMBER
10159111OM

SHEET
1 / 3

A3

© MASCHINENFABRIK REINHAUSEN GMBH 2020
THE REPRODUCTION, DISTRIBUTION AND UTILIZATION OF THIS DOCUMENT AS WELL AS THE COMMUNICATION OF ITS CONTENTS TO OTHERS WITHOUT EXPRESS AUTHORIZATION IS PROHIBITED. OFFENDERS WILL BE HELD LIABLE FOR THE PAYMENT OF DAMAGES. ALL RIGHTS RESERVED IN THE EVENT OF THE GRANT OF A PATENT, UTILITY MODEL OR DESIGN.

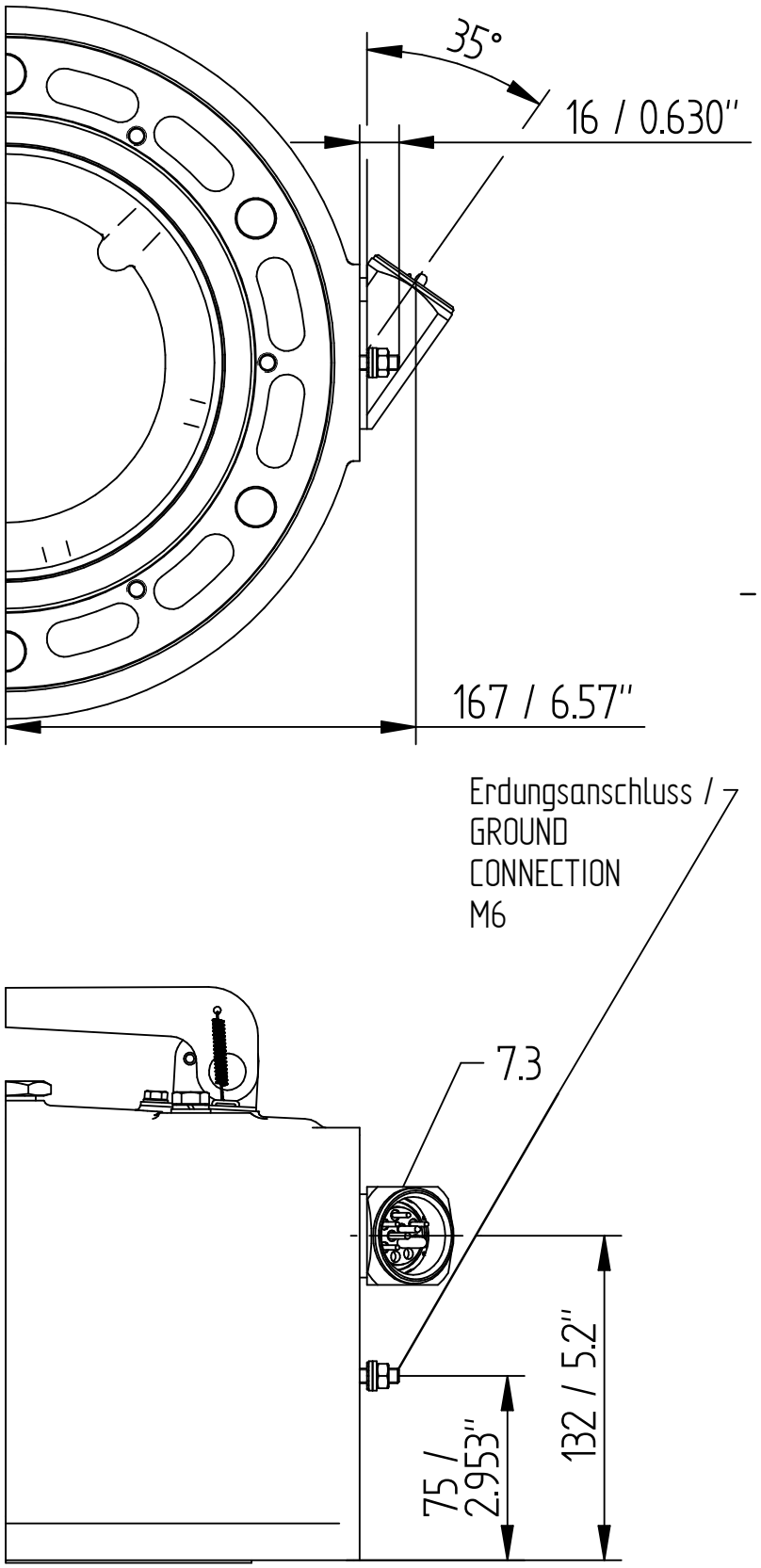

	DATE	NAME	DOCUMENT NO.
DFTR.	02.08.2023	THIELEK	SED 7266974 000 03
CHKD.	02.08.2023	SCHAEFERB	CHANGE NO. / SCALE
STAND.	02.08.2023	KLEYN	1123935 / 1:2

DIMENSION IN mm EXCEPT AS NOTED

MR

TRANSFORMER ACCESSORIES
PRESSURE RELIEF DEVICE MPREC
OD (OIL DIRECTED) COVER – ANSI / WESTINGHOUSE

SERIAL NUMBER
–

MATERIAL NUMBER
101591110M

SHEET
2 / 3

A3

© MASCHINENFABRIK REINHAUSEN GMBH 2020
THE REPRODUCTION, DISTRIBUTION AND UTILIZATION OF THIS DOCUMENT AS WELL AS THE COMMUNICATION OF ITS CONTENTS TO OTHERS WITHOUT EXPRESS AUTHORIZATION IS PROHIBITED. OFFENDERS WILL BE HELD LIABLE FOR THE PAYMENT OF DAMAGES. ALL RIGHTS RESERVED IN THE EVENT OF THE GRANT OF A PATENT, UTILITY MODEL OR DESIGN.

	DATE	NAME	DOCUMENT NO.
DFTR.	02.08.2023	THIELEK	SED 7266974 000 03
CHKD.	02.08.2023	SCHAEFERB	CHANGE NO. / SCALE
STAND.	02.08.2023	KLEYN	1123935 / 1:2

DIMENSION IN mm EXCEPT AS NOTED

MR

TRANSFORMER ACCESSORIES
PRESSURE RELIEF DEVICE MPREC
OD (OIL DIRECTED) COVER – 1/2" NPT – ADAPTER

SERIAL NUMBER
–

MATERIAL NUMBER 101591110M

SHEET 3 / 3

A3

	Datum	Name	Dokumentnummer	
Gez.	14.07.2022	THIELEK	SED 8235729 000 00	
Gepr.	14.07.2022	STOPPEL	Änderungsnummer	Maßstab
Norm.	14.07.2022	KLEYN	1116515	1:2

MASCHINENFABRIK REINHAUSEN GMBH COPYRIGHT RESERVED
THE REPRODUCTION, DISTRIBUTION AND UTILIZATION OF THIS DOCUMENT AS WELL AS THE COMMUNICATION OF ITS CONTENTS TO OTHERS WITHOUT EXPRESS AUTHORIZATION IS PROHIBITED. OFFENDERS WILL BE HELD LIABLE FOR THE PAYMENT OF DAMAGES. ALL RIGHTS RESERVED IN THE EVENT OF THE GRANT OF A PATENT, UTILITY MODEL OR DESIGN.

Maßangaben in mm, soweit nicht anders angegeben

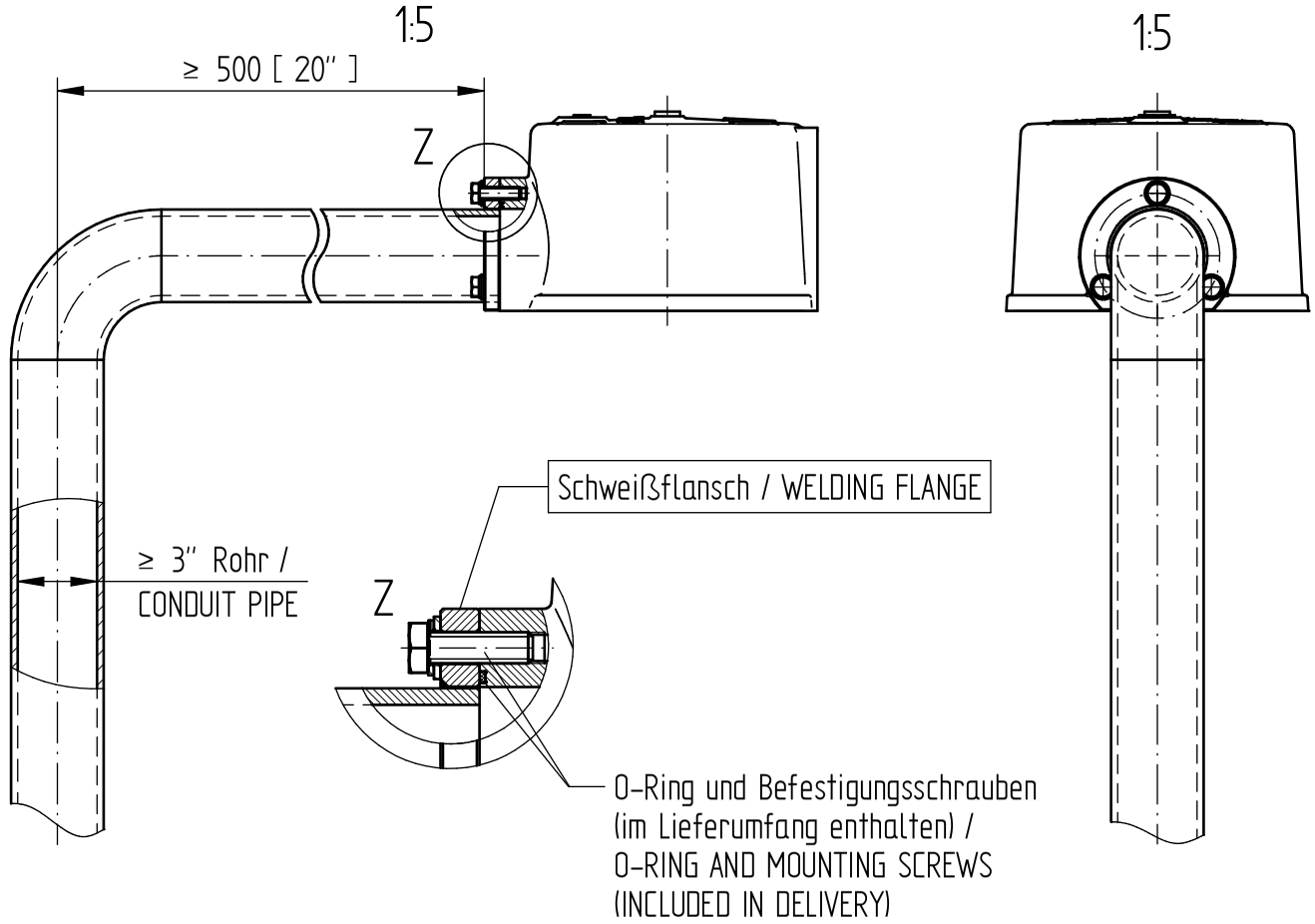

TRANSFORMER ACCESSORIES
MPREC Ableitrohr/DRAINAGE PIPE
Maßzeichnung/DIMENSION DRAWING

Materialnummer
1017161000M

Serialnummer
-

Blatt
1 / 3

	Datum	Name	Dokumentnummer	
Gez.	14.07.2022	THIELEK	SED 8235729 000 00	
Gepr.	14.07.2022	STOPPEL	Änderungsnummer	Maßstab
Norm.	14.07.2022	KLEYN	1116515	1:2

MASCHINENFABRIK REINHAUSEN GMBH COPYRIGHT RESERVED
THE REPRODUCTION, DISTRIBUTION AND UTILIZATION OF THIS DOCUMENT AS WELL AS THE COMMUNICATION OF ITS CONTENTS TO OTHERS WITHOUT EXPRESS AUTHORIZATION IS PROHIBITED. OFFENDERS WILL BE HELD LIABLE FOR THE PAYMENT OF DAMAGES. ALL RIGHTS RESERVED IN THE EVENT OF THE GRANT OF A PATENT, UTILITY MODEL OR DESIGN.

Maßangaben in mm, soweit nicht anders angegeben

Schweißflansch Bestell-Nr. / WELDING FLANGE ORDER NO.: 74045001
Werkstoff / MATERIAL: X5CrNi18-10 (1.4301, AISI 304)

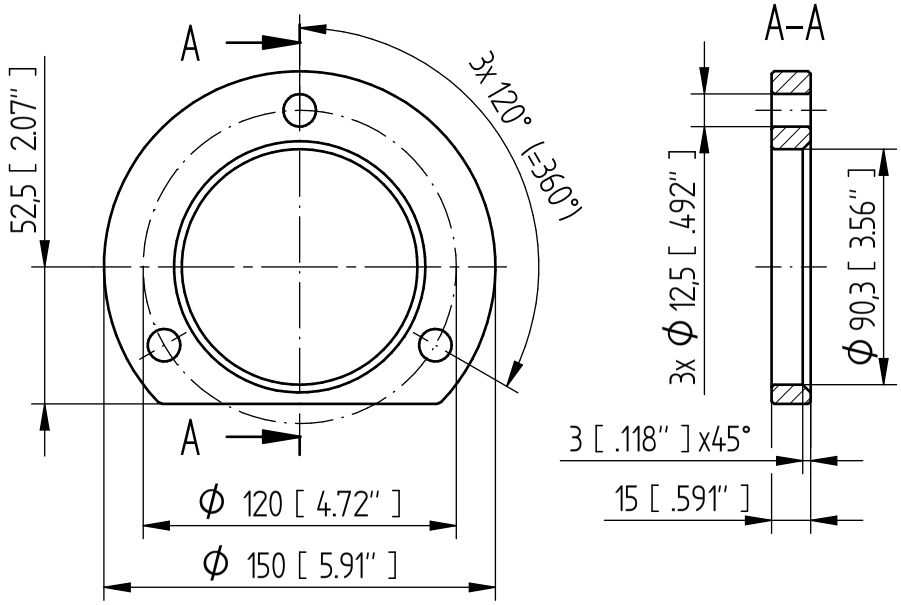

TRANSFORMER ACCESSORIES
MPREC Ableitrohr/DRAINAGE PIPE
Maßzeichnung/DIMENSION DRAWING

Serialnummer
–

Materialnummer
101716100M

Blatt
2/3

	Datum	Name	Dokumentnummer	
Gez.	14.07.2022	THIELEK	SED 8235729 000 00	
Gepr.	14.07.2022	STOPPEL	Änderungsnummer	Maßstab
Norm.	14.07.2022	KLEYN	1116515	1:2

MASCHINENFABRIK REINHAUSEN GMBH COPYRIGHT RESERVED
THE REPRODUCTION, DISTRIBUTION AND UTILIZATION OF THIS DOCUMENT AS WELL AS THE COMMUNICATION OF ITS CONTENTS TO OTHERS WITHOUT EXPRESS AUTHORIZATION IS PROHIBITED. OFFENDERS WILL BE HELD LIABLE FOR THE PAYMENT OF DAMAGES. ALL RIGHTS RESERVED IN THE EVENT OF THE GRANT OF A PATENT, UTILITY MODEL OR DESIGN.

Maßangaben in mm, soweit nicht anders angegeben

Gewindeflansch Bestell-Nr. / FLANGE INTERNAL THREAD ORDER NO. 73647901
Werkstoff / MATERIAL X5CrNi18-10 (1.4301, AISI 304)

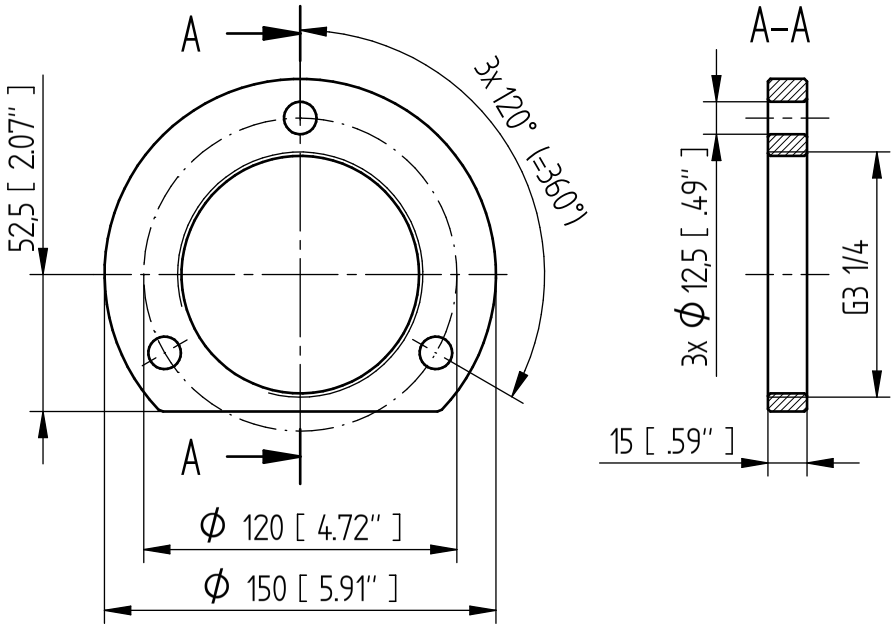

TRANSFORMER ACCESSORIES
MPREC Ableitrohr/DRAINAGE PIPE
Maßzeichnung/DIMENSION DRAWING

Serialnummer
–

Materialnummer
101716100M

Blatt
3/3

Maschinenfabrik Reinhausen GmbH
Falkensteinstrasse 8
93059 Regensburg
Germany
+49 941 4090-0
info@reinhausen.com
reinhausen.com

Please note:
The data in our publications may differ from the data of the devices delivered.
We reserve the right to make changes without notice.
5785291/05 FR - MESSKO® MPREC® Caractéristiques techniques -
10/23
Maschinenfabrik Reinhausen GmbH 2023

THE POWER BEHIND POWER.