MESSKO® D1272AT® – 数字显示器

订货规格书

D1272AT®-系列
数字显示器

项目/参考：_____

输入	
☐	Pt100
☐	4 – 20 mA

继电器触头	
☐	无
☐	2 x NO

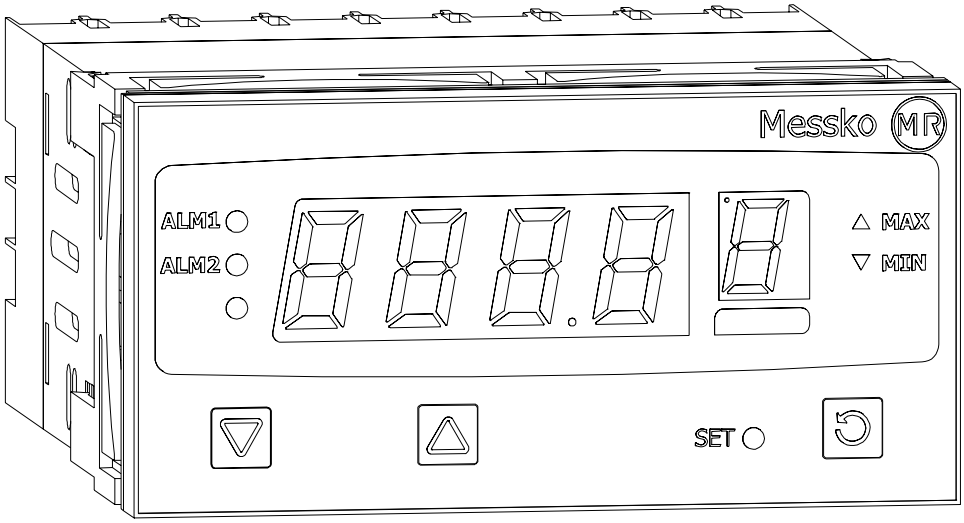

模拟输出	
☐	无
☐	4 – 20 mA
☐	0 – 20 mA
☐	0 – 5 V
☐	0 – 10 V

测量范围	
☐	-20 – +140 °C
☐	0 – +160 °C
☐	0 – +180 °C
☐	0 – 100 % （油位指示）

请在订单中附上填写后的本订购表格。

MESSKO® D1272AT® – 数字显示器 技术参数

MESSKO® D1272AT®	技术参数
输入	
型号	RTD Pt100 依据IEC751的3线输入信号，或者4-20mA(带电源或者不带电源)
绝缘	输入端电流隔离，测试电压250V AC
传感器断线故障检测	时间检测2秒，输出端断开
精确度	小于显示范围的 ± 0,25%, ± 1个数位 （在20℃，60-70%相对湿度的工作环境） （± 0,5℃ 在最大到160℃ 的测量范围）
供电电压	100 - 240V AC ± 10%, 50/60Hz 或，最大功耗 7,5VA(W)
输出(可选)	
模拟输出	模拟输出需要在订货在如下范围内选取: 4 - 20mA (最大负载 250Ω) 0 - 20mA (最大负载 250Ω) 0 - 5V (最小负载 2kΩ) 0 - 10V (最小负载 2kΩ)
传感器电压	
输出电压	20 - 28V DC (24V DC 额定电压)
输出负载	最小为 910Ω (20V DC下，电流为 22mA 时)
继电器接点(可选)	
接点类型	2XNO 共同投掷端子, 滞后 1K
接点负载。	最大2A 电阻负载 250V AC
寿命	额定电压/电流下运行次数 >500.000
绝缘	输入输出端电流隔离
环境温度	运行温度 0℃ - +55℃ 存放温度 -20℃ - +80℃ 相对湿度 20% - 95%, 无冷凝水
环境条件	
测试: 认证	CE, UL, ULC
电磁兼容性	符合EN/IEC 61326 (敏感度及反射) EMC发出干扰: EN/IEC 50081-2(工业传感器) EMC干扰抗阻: EN/IEC 50082-2(工业传感器)
保护等级	IP 66 前端 IP 20 配电盘安装
用电安全	IEC/EN 61010-1, 保护等级 II
基础数据	
尺寸	前端板: 宽 96mm, 高 48mm 和长 110mm
重量	最大. 210g

MESSKO® D1272AT® – 数字显示器
面板安装

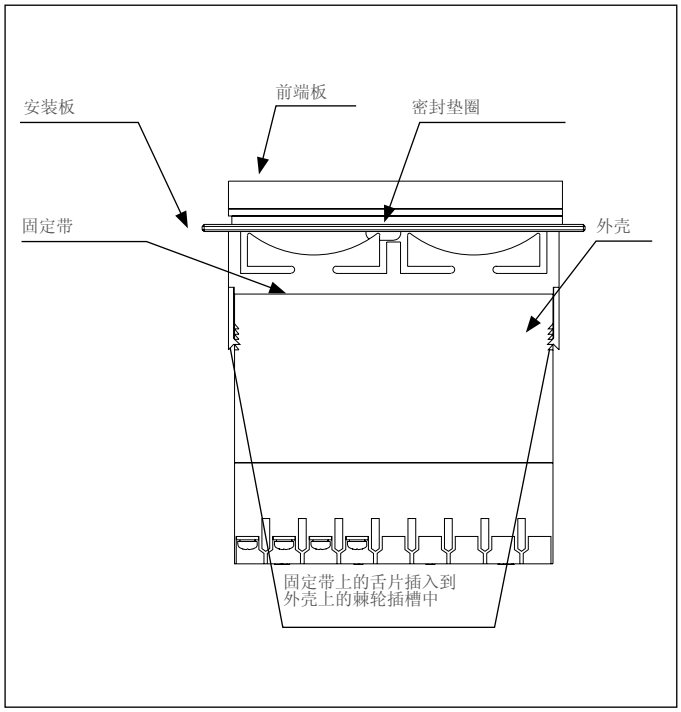

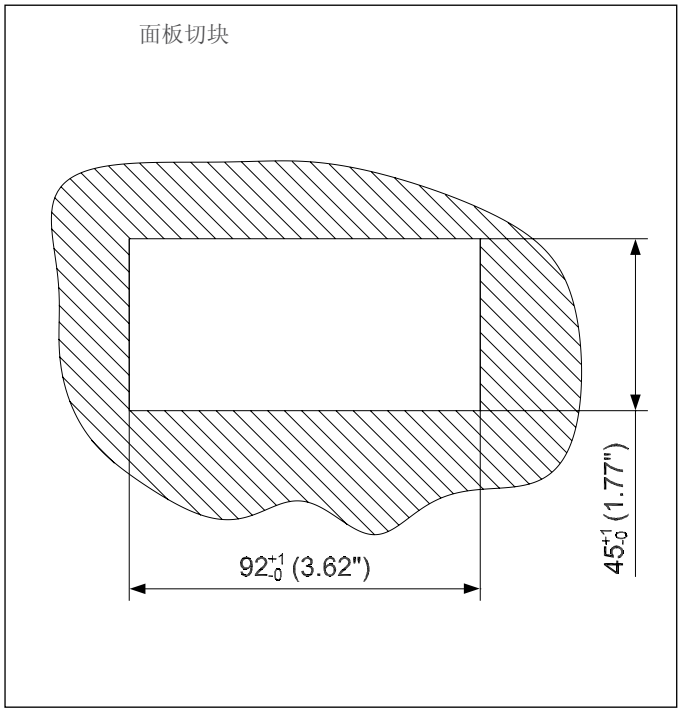

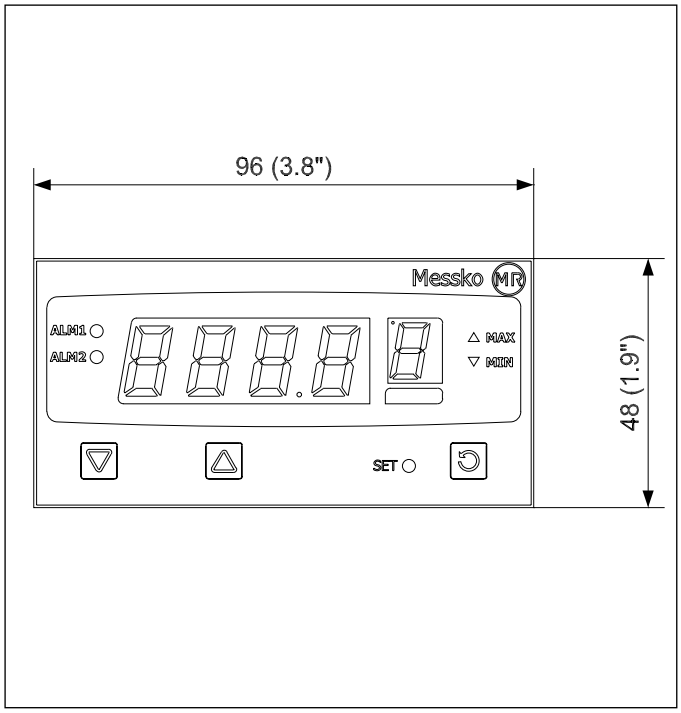

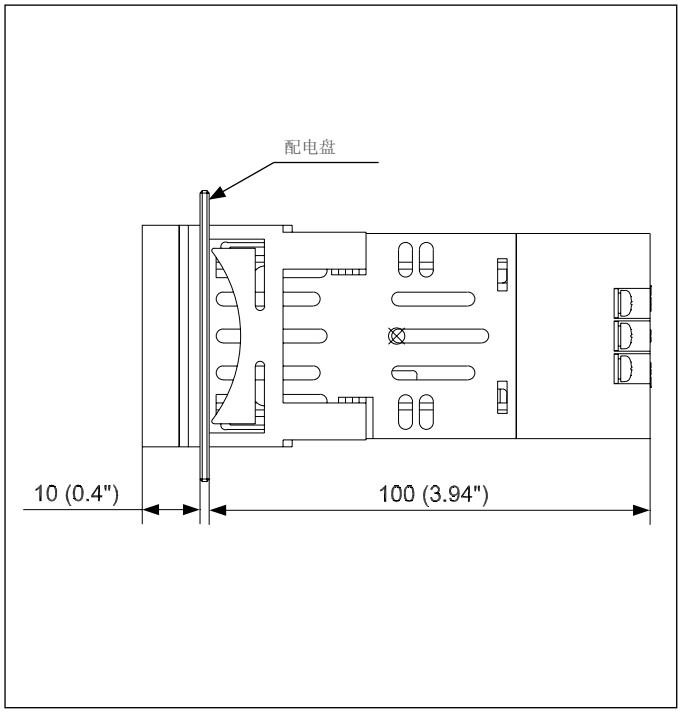

接线图

Pt100 传感器

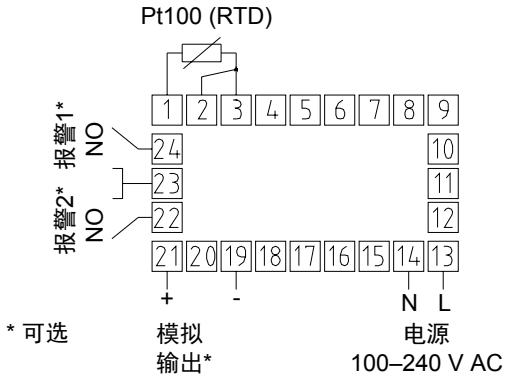

4 ... 20 mA 有源传感器

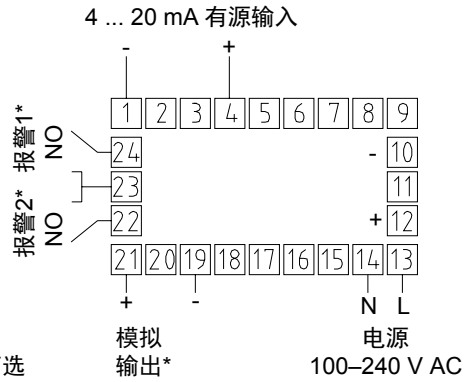

4 ... 20 mA 无源传感器

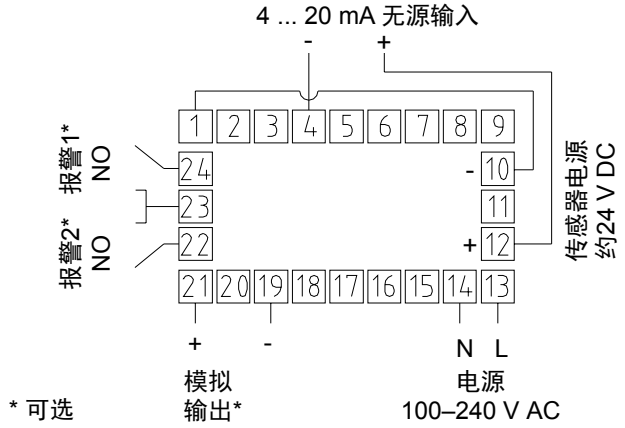

Messko GmbH
Gewerbegebiet An den Drei Hasen
Messko-Platz 1
61440 Oberursel, Germany

Phone: +49 6171 6398 0
Fax: +49 6171 6398 98
Email: messko-info@reinhausen.com

www.@reinhausen.com/messko

Please note:
The data in our publications may differ from the data of the devices delivered. We reserve the right to make changes without notice.

重要说明：
我司所有出版物中的资料可能会和交货的实物稍有差异。
我方保留进行更改的权利，恕不另行通知。

TD2083/01/03 ZH – MESSKO® D1272AT® –
07/16 – ©Messko GmbH 2016

THE POWER BEHIND POWER.