MESSKO® D1272AT® – DIGITALANZEIGE BESTELLANGABEN.

D1272AT®-Serie
Digitalanzeige

Projekt/Referenz: _____

	Eingang
☐	Pt100
☐	4 bis 20 mA

	Relaiskontakte
☐	keine
☐	2x Schließer

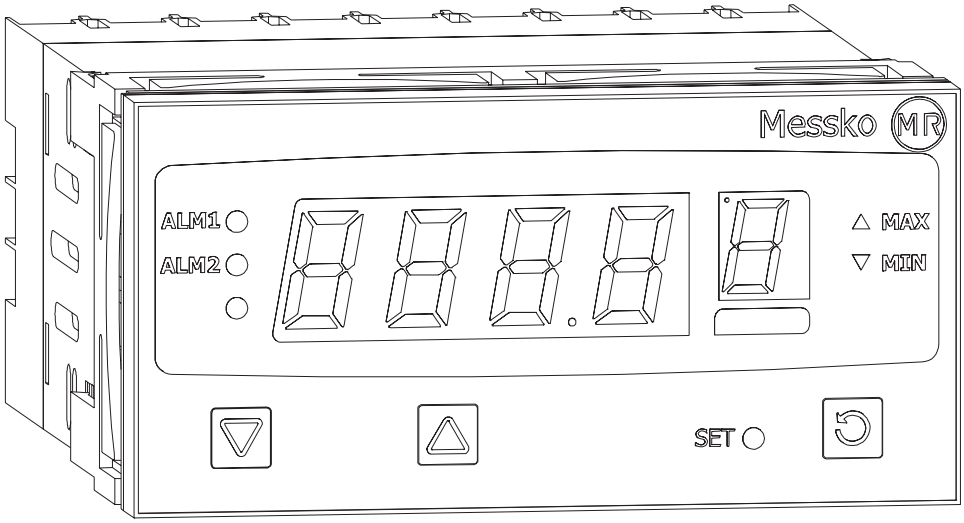

	Analogausgang
☐	keiner
☐	4 bis 20 mA
☐	0 bis 20 mA
☐	0 bis 5 V
☐	0 bis 10 V

	Messbereich
☐	-20 bis +140 °C
☐	0 bis +160 °C
☐	0 bis +180 °C
☐	0 bis 100% (Ölstandanzeige)

Bitte dieses Bestellblatt ausgefüllt der Bestellung beilegen.

MESSKO® D1272AT® – DIGITALANZEIGE TECHNISCHE DATEN.

MESSKO® D1272AT®	Technische Daten
Eingang	
Typ	RTD Pt100 3-Leitertechnik gemäß IEC751 oder 4 bis 20 mA (aktiv oder passiv)
Isolation	Galvanische Isolation aller Eingänge bis zu 250 V AC
Sensorbruch	Fehlermeldung innerhalb 2 Sekunden, Ausgänge offen
Genauigkeit	< ± 0,25 % des Anzeigebereichs ± 1 digit (bei 20 °C, 60-70 % rF) (<± 0,5 °C im Messbereich von 160 °C)
Spannungsversorgung	100 - 240 V AC ± 10 %, 50/60 Hz, max. Verbrauch 7,5 VA
Ausgang (optional)	
Analogausgang	Der Analogausgang kann in den nachfolgenden Bereichen bestellt und konfiguriert werden: 4 bis 20 mA (Last max. 250 Ω) 0 bis 20 mA (Last max. 250 Ω) 0 bis 5 V (Last min. 2 kΩ) 0 bis 10 V (Last min. 2 kΩ)
Spannungsversorgung Sensor	
Ausgangsspannung	20 - 28 V DC (24 V DC nominal)
Ausgangsbelastung	Min. 910 Ω (22 mA bei 20 V DC)
Relaiskontakte (optional)	
Kontaktart	2 x Schließer mit gemeinsamem Mittelpunktanschluss, 1 K Hysterese
Kontaktbelastung	Max. 2 A ohmsche Last bei 250 V AC
Lebensdauer	> 500.000 Schaltzyklen bei Nennlast
Isolierung	Galvanisch getrennt von allen anderen Aus- und Eingängen
Umgebungsbedingungen	
Umgebungstemperatur	0 °C bis +55 °C (Betrieb) -20 °C bis +80 °C (Lagerung)
Relative Luftfeuchte	20 % - 95 %, nicht kondensierend
Prüfungen	
Konformität/Standards	CE, UL, ULC
EMV	EN/IEC 61326 (Empfindlichkeit und Abstrahlung) EMV-Störaussendung: EN/IEC 50081-2 (Industriebereich) EMV-Störfestigkeit: EN/IEC 50082-2 (Industriebereich)
Schutzart	IP 66 frontseitig IP 20 rückseitig (nach Einbau in Schalttafel)
Elektrische Sicherheit	IEC/EN 61010-1, Schutzklasse II
Allgemeine Daten	
Abmessungen	Tiefe 110 mm; Frontplatte: Breite 96 mm, Höhe 48 mm (1/8 DIN)
Gewicht	Max. 210 g

MESSKO® D1272AT® – DIGITALANZEIGE SCHALTTAFEL-EINBAU.

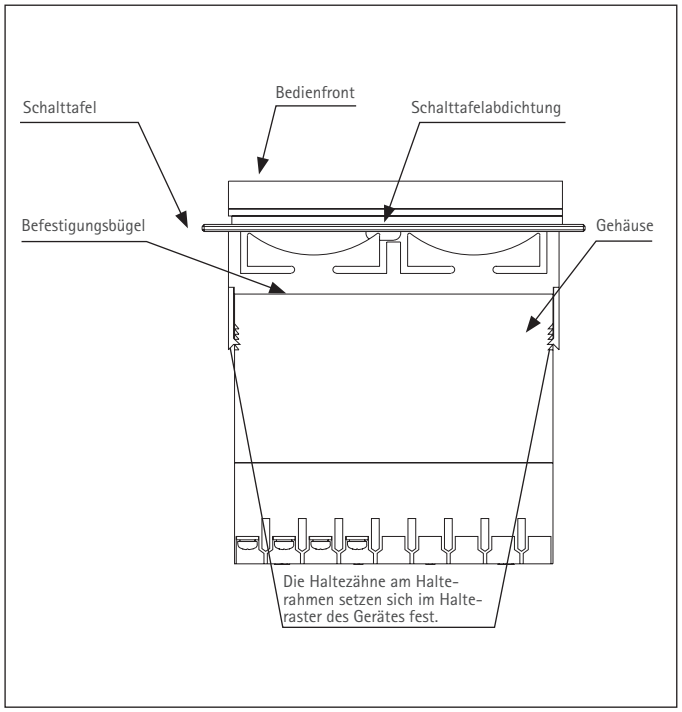

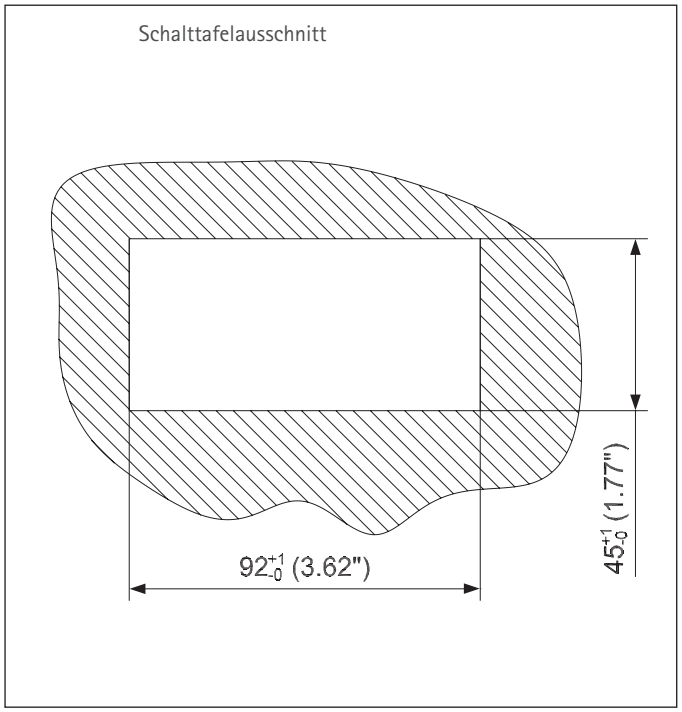

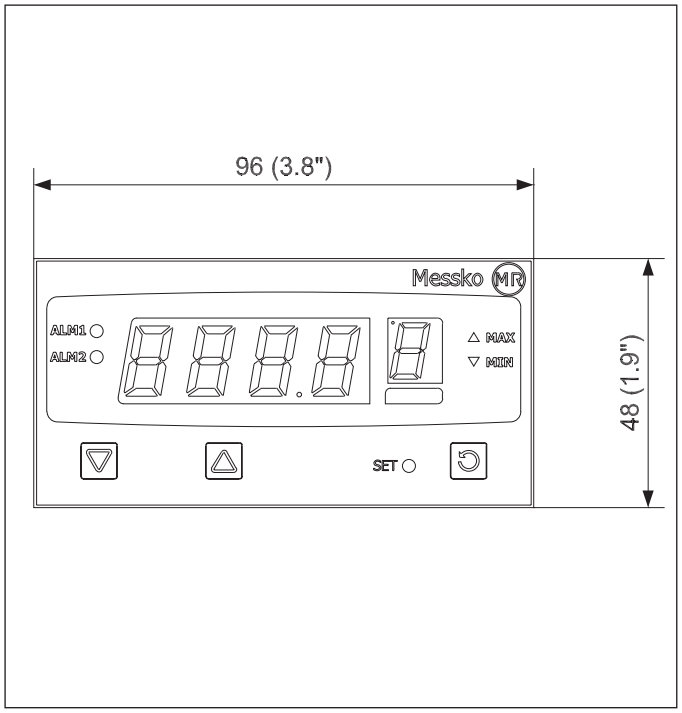

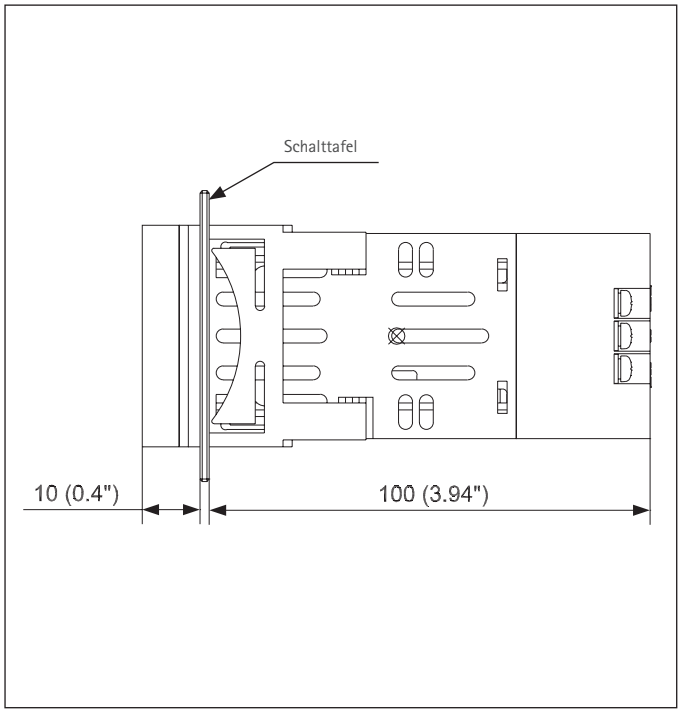

Anschlussplan

Eingang: Pt100 Sensor

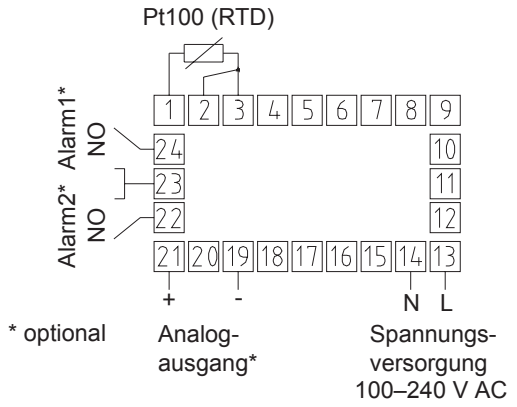

Eingang: aktiver 4 ... 20 mA Sensor

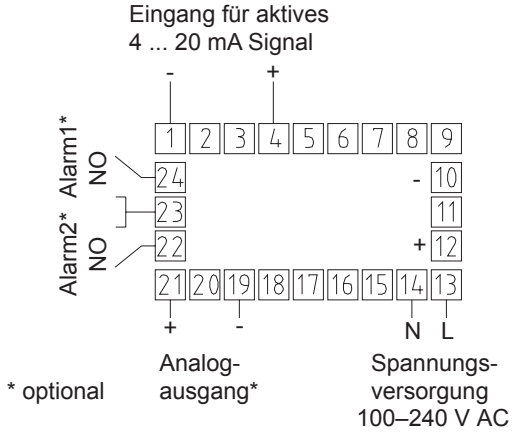

Eingang: passiver 4 ... 20 mA Sensor

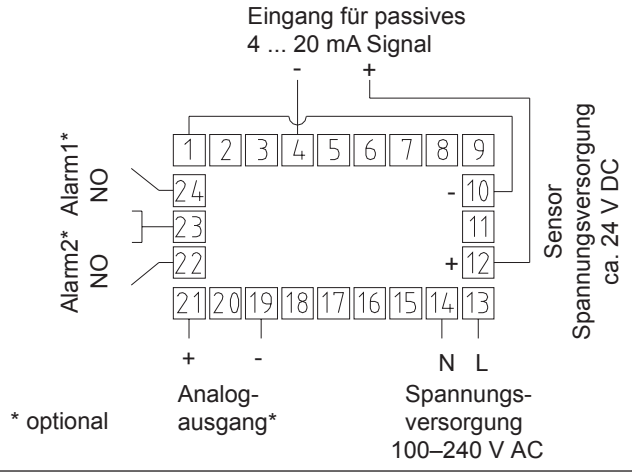

Messko GmbH
Gewerbegebiet An den Drei Hasen
Messko-Platz 1
61440 Oberursel, Germany

Phone: +49 6171 6398 0
Fax: +49 6171 6398 98
Email: messko-info@reinhausen.com

www.reinhausen.com/messko

Bitte beachten:
Die in allen unseren Publikationen enthaltenen Angaben können in Details von dem gelieferten Gerät abweichen. Änderungen bleiben vorbehalten.

TD2083/01/00 DE – MESSKO® D1272AT® –
1000037401 – 07/16 – ©Messko GmbH 2016

THE POWER BEHIND POWER.